radwag.com

WLC 30/60/C2/R 上皿天秤

WL-214-1023

More information on the website
mirror.radwag.com/ja/info,w1,Z2L

The drawings, photos and graphics used are for illustrative purposes only.

機能

- Plus/Minus Control
- Percent Weighing
- Totalizing
- Parts counting
- Internal battery
- Peak hold
- Newton unit measurement

データシート

計測パラメータ	
最大ひょう量 [Max]	30 / 60 kg
最小荷重	-
最小表示 [d]	0,5 / 1 g
法定計量時の単位 [e]	-
風袋範囲	-60 kg
繰返し性	0,5 / 1 g
直線性	±1,5 / 3 g
安定化時間	3 s
調整	ワイヤー + シールド

計測パラメータ	
OIMLクラス	-
物理的パラメータ	
レベリングシステム	手動
ディスプレイ	4,3” LCD (ターミナル)
計量皿寸法	400×500 mm
梱包寸法 幅x奥行x高さ	720×620×210 mm
正味重量	4,8 kg
総重量	6 kg
工事中	
保護クラス	IP 43
通信インターフェース	
通信インターフェース	RS232
電気的パラメータ	
電源	(ベース, ボトムリング, ガラス容器, ピペット校正アダプタ, エバポレーションリング, 計量皿, ガラス製のフタ, 機械式開閉カバー, 保護用ネジ): 100 – 240V AC 50/60Hz 0,6A; 12V DC 1,2A ミクロ天秤: 10 – 15VDC 0,6A max
バッテリー駆動時間	10 ポート数 (OUT)
環境条件	
動作温度	+15 – +30 °C
相対湿度	10% – 85% RH 温度における

アクセサリ (Additional Fee)

防振台
電源アダプタ
RS 232 ケーブル (はかり - プリンタ)
シガーライターソケット電源ケーブル
ディスプレイ
RS 232、RS 485 ケーブル
RS 232 – イーサネットコンバータ
AP2-1 電流ループユニット
RS 232 – USB コンバータ
RS 232 – RS 485 コンバータ
レシートプリンタ

ソフトウェア (Additional Fee)

• RAD Key [WX-010-0005]
• Scale Editor 2.1 [WX-010-0173]
• R-Lab [WX-010-0080]

デバイスの寸法 幅x奥行x高さ

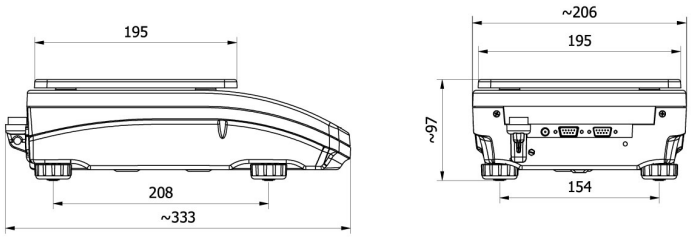

WLC A2

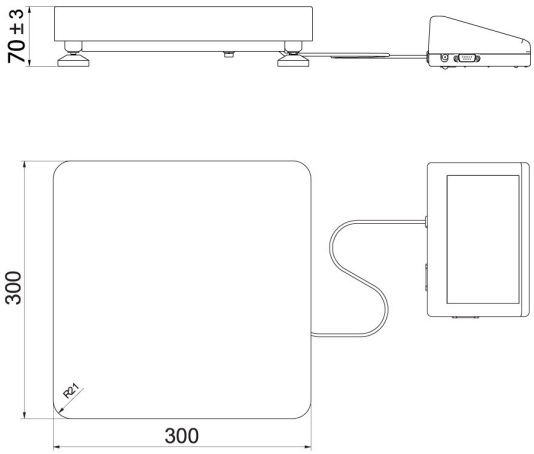

WLC F1/K

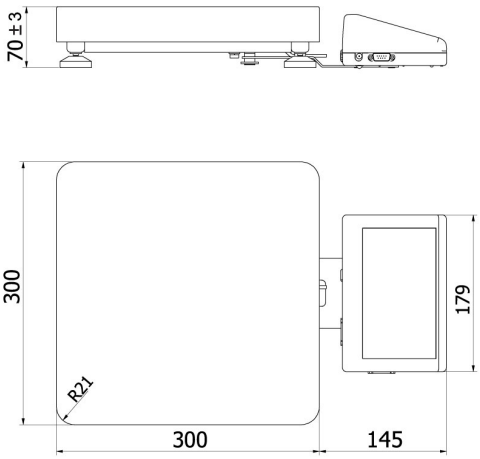

WLC F1/R

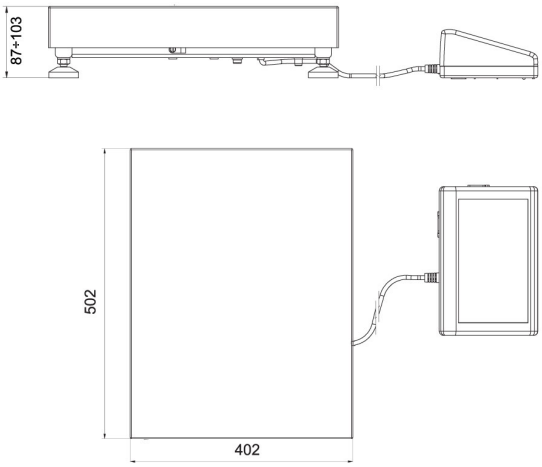

WLC C2/K

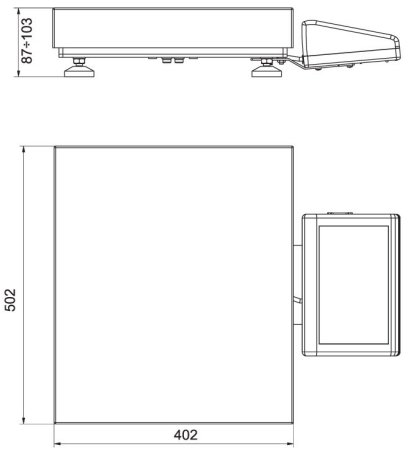

WLC C2/R