radwag.com

Balance mono capteur C315.15/30.C2.M

WP-123-1010

More information on the website
mirror.radwag.com/fr/info,w1,Z1M



The drawings, photos and graphics used are for illustrative purposes only.

Fonctions

- Plus/Minus Control
- Percent Weighing
- Totalizing
- Parts counting
- Internal battery
- Peak hold
- Newton unit measurement
- GLP Procedures
- Animal weighing
- ALIBI Memory

Paramètres Techniques

Paramètres métrologiques	
Capacité maximale [Max]	15 / 30 kg
Capacité minimale [Min]	100 g
Précision de lecture [d]	5 / 10 g
Échelon de légalisation [e]	5 / 10 g
Étendue de tare	-30 kg
Classe de précision OIML	III

Paramètres physiques	
Afficheur	4,3” LCD (rétro-éclairé)
Dimension du plateau	400×500 mm
Dimensions de colis L x P x H	720×620×210 mm
Masse nette	12,6 kg
Masse brute	14,7 kg
Construction	
Degré de protection	IP 65 construction, IP 43 terminal
Construction	acier pulvériséeacier St3S
Matériel du plateau	Acier inoxydable AISI304
Interface de Communication	
Interface de Communication	RS232
Interfaces optionnelles	RS232
Paramètres électriques	
Alimentation	100 – 240 V AC 50/60 Hz + accumulateur
Prise de courant maximale	5 W
Temps de travail avec l'alimentation d'accumulateur	max 8h
Conditions environnementales	
Température du travail	-10 – +40 °C
Température de stockage	-10 – +50 °C
Humidité relative d'air	10% – 85% RH sans condensation
Terminal	C315

Additional fee for verification

Accessoires (Additional Fee)

Tables antivibratoires
Alimentateurs
Câbles RS 232 (balance – imprimante)
Câbles d'alimentation de cigare-allume
Afficheurs
Câbles RS 232, RS 485
Convertisseur RS 232 – Ethernet
Sorties de boucle de courant AP2-1
Convertisseur RS 232 – USB
Imprimante de tickets de caisse
Supports, Statifs, bras-supports

Software (Additional Fee)

• RAD Key [WX-010-0005]
• Éditeur de Balances 2.1 [WX-010-0173]
• R-LAB [WX-010-0080]

Dimensions d'appareil L x P x H

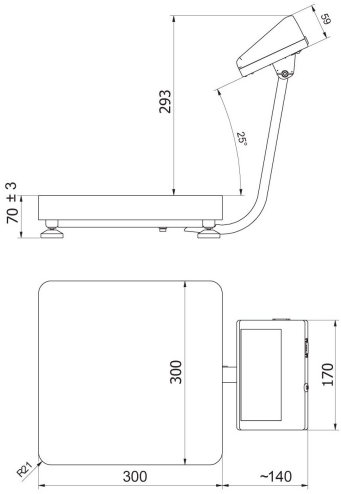

C315.F1.M

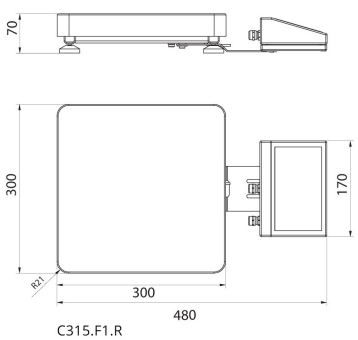

C315.F1.R

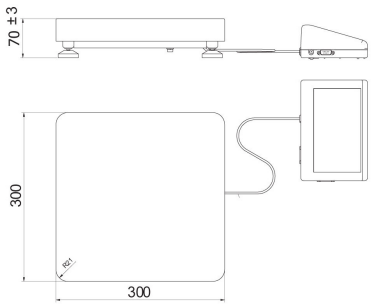

C315.F1.K

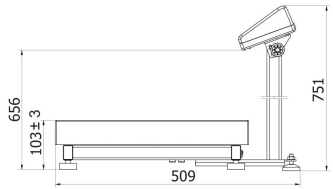



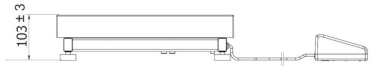

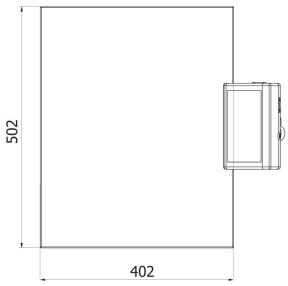

C315.C2.M

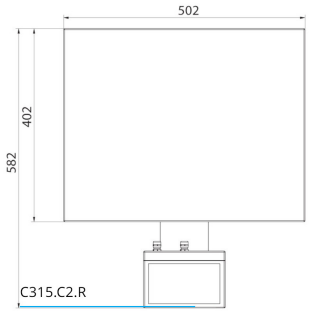

C315.C2.R

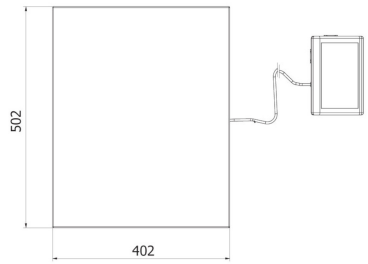

C315.C2.K

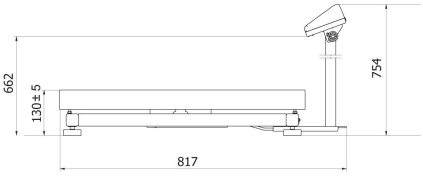

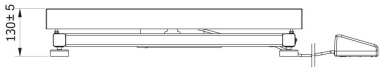



C315.C3.M

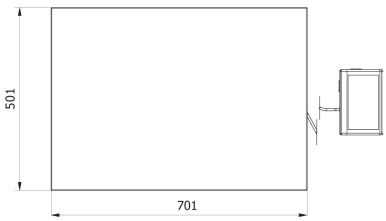

C315.C3.K