radwag.com

Valise pour balance XA 5Y.A

WX-003-0415

More information on the website
mirror.radwag.com/fr/info,w1,YUC

The drawings, photos and graphics used are for illustrative purposes only.

Paramètres Techniques

Paramètres physiques	
Dimensions de colis L x P x H	760x510x425 mm

Compatible avec (Additional Fee)

Balance analytique XA 5Y.A
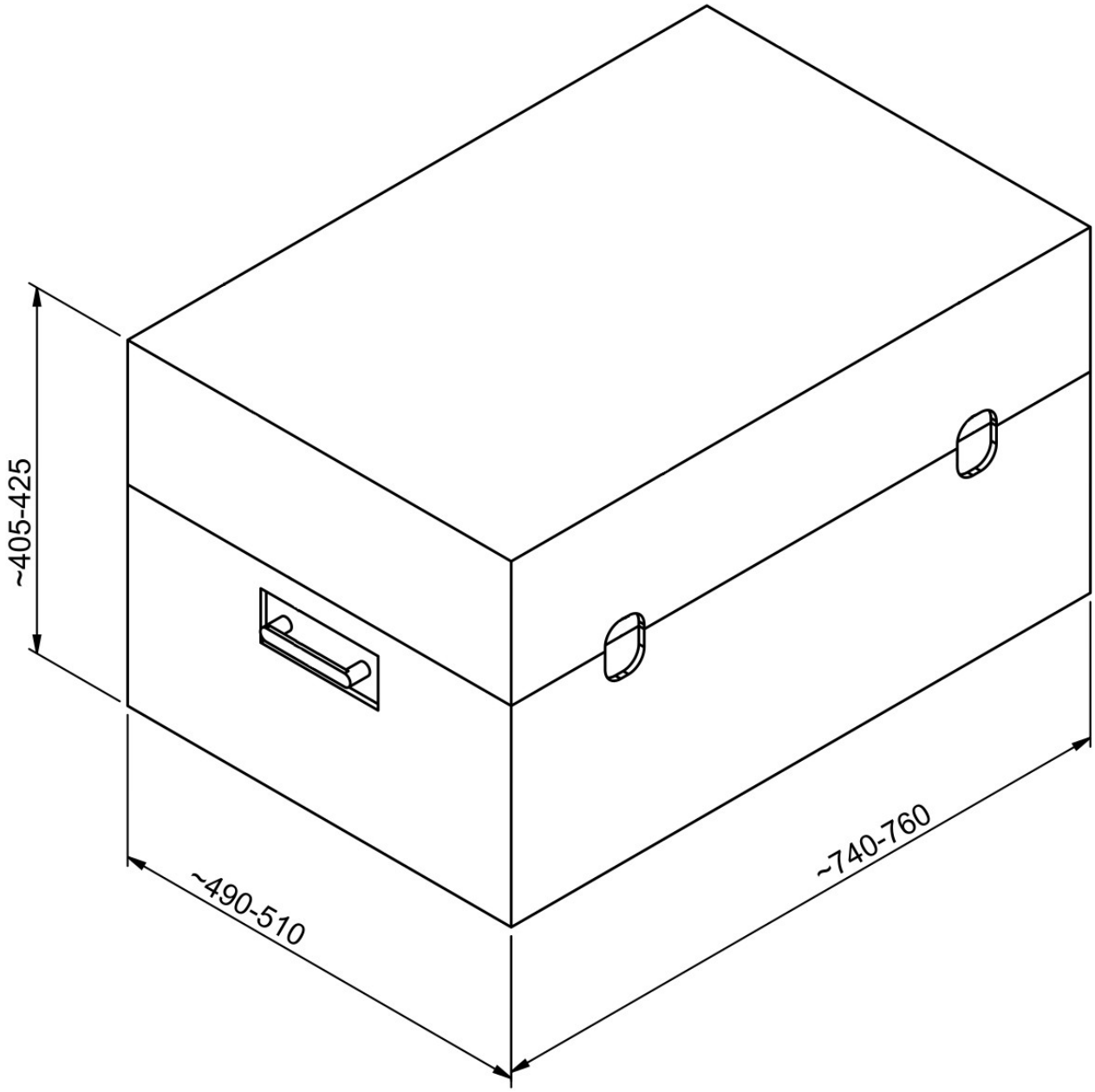
Dimensions d'appareil L x P x H