radwag.com

# Báscula multifuncional HY10.150.H3.K

WP-116-0045

More information on the website
mirror.radwag.com/es/info,w1,YPC



The drawings, photos and graphics used are for illustrative purposes only.

## Funciones

- Dosificación
- Etiquetado
- Control más/menos
- Desviaciones porcentuales
- Resumiendo pesajes
- Contar piezas
- Cierre de la indicación máxima
- Recetas
- Medición en Newtons
- Estadísticas
- Controlador de peso
- Procedimientos GLP
- Pesar animales
- Pesaje diferencial
- Unidades intercambiables
- Control estadístico de calidad
- Memoria Alibi
- Transacciones

## Datos tecnicos

| Parámetros metrológicos | |
|---|---|
| Maxima capacidad [Max] | 150 kg |
| Minima capacidad | 1 kg |
| Legibilidad [d] | 50 g |
| División de legalización [e] | 50 g |

| | |
|---|---|
| **Parámetros metrológicos** | |
| Rango de tara | -150 kg |
| Legibilidad máxima para las balanzas no verificadas | 5 g |
| Calibración | externa |
| Clase OIML | III |
| **Paramètros físicos** | |
| Pantalla | 10,1" gráfico color pantalla táctil |
| Longitud del cable | 2,5 m |
| Dimensión de platillo | 400×600 mm |
| Dimensiones de embalaje An x Pr x Al | 490×680×460 mm |
| Masa neta | 23,4 kg |
| Masa bruta | 27,8 kg |
| **Construcción** | |
| Grado de protección | IP 66 / 67 construcción, IP 66 / 67 / 69 terminal |
| **Interface de comunicación** | |
| Conectividad | 2×RS232, 2×USB-A, Ethernet, 4 IN / 4 OUT (digitales) |
| Interfaces opcionales | módulo Wi-Fi 802.11 b/g/n, módulo Profibus (DP SLAVE), módulo RS485, módulo PROFINET (RJ45), modulo de salida analógica (4-20mA, 0-20mA, 0-10V) , 12IN / 12OUT (IN – 5-24 VDC, OUT – max 30 VDC, 0,5 ADC) |
| **Parámetros electricos** | |
| Alimentacion | 100 – 240 V AC 50/60 Hz |
| **Condiciones ambientales** | |
| Temperatura de trabajo | -10 – +40 °C |
| Humedad relativa de aire | 10% – 85% RH sin condensación |

* Wi-Fi® is a registered trademark of Wi-Fi® Alliance.

Additional fee for verification

# Accesorios (Additional Fee)

Salidas del bucle de corriente AP2-4
Cables RS 232 (Bascula a Impresora)
Lector de tarjetas transpondedor
Cables RS 232 (Bascula a Impresora ZEBRA)
Mesas antivibratil
Cables de corriente (Bascula a Ethernet)
Pantallas
Cables RS 232, RS 485
Cables Entradas/Salidas
Escáner de códigos de barra
Impresoras de etiquetas
Soportes, brazos
Teclado, manipuladores
Impresoras de recibos
Pesas de clase F1 -
cilíndrico sin cámara de ajuste, juegos
Cable USB (Bascula a Impresora)
Módulos adicionales de la plataforma
Módulos adicionales
Convertidor RS 232 a USB
Soportes con transportadores con rollos

# Programas (Additional Fee)

• E2R Pesajes [WX-010-0099]
• RAD Key [WX-010-0005]

- Audit Trail Reader [WX-010-0186]
- RADWAG Remote Desktop [WX-010-0107]
- Editor de Balanzas 2.1 [WX-010-0173]
- Editor de Etiquetas R02 [WX-010-0094]
- R-LAB [WX-010-0080]
- RADWAG Development Studio [WX-010-0104]

# Dimensiones de aparato An x Pr x Al

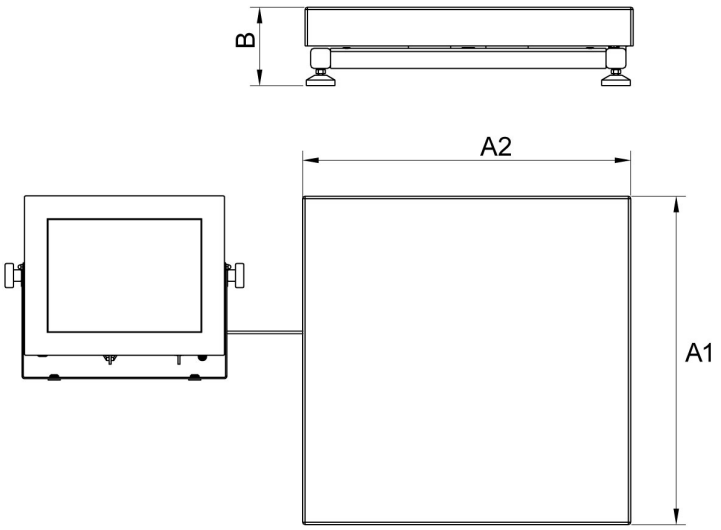


H Platform

| Scale type | A1 | A2 | B |
|---|---|---|---|
| HY10 H1.K | 200 | 150 | 85 ±3 |
| HY10 H2.K | 250 | 300 | 103 ±3 |
| HY10 H3.K | 410 | 410 | 98 ±2 |
| HY10 H4.K | 500 | 500 | 155 ±5 |
| HY10 H5.K | 600 | 600 | 155 ±5 |
| HY10 H6.K | 800 | 800 | 135 ±5 |

dimensions in mm

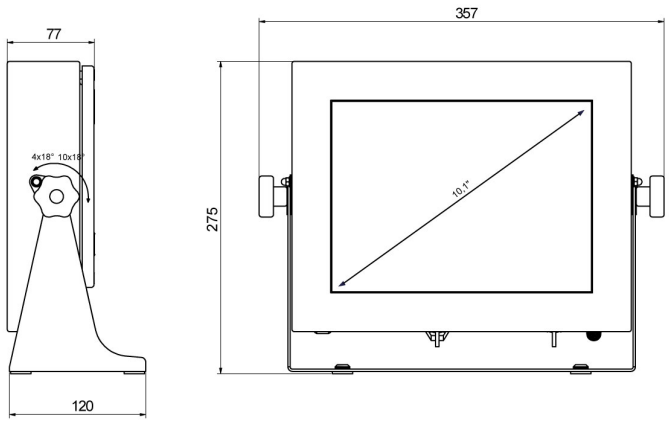


PUE HY10