radwag.com

# Plataforma multifuncional C32.150.C2.R

WP-120-0025

More information on the website
mirror.radwag.com/br/info,w1,WB7

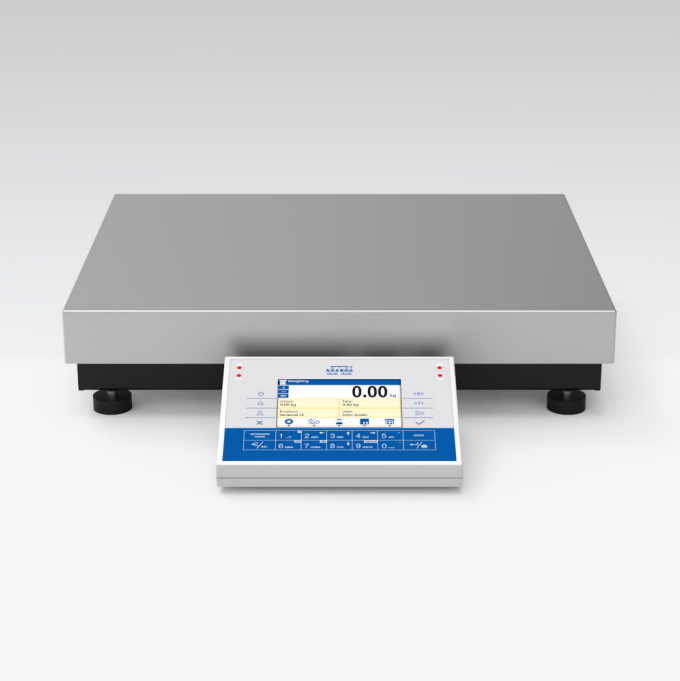

The drawings, photos and graphics used are for illustrative purposes only.

## Funções

- Labelling
- Plus/Minus Control
- Percent Weighing
- Totalizing
- Parts counting
- Newton unit measurement
- Statistics
- IR sensors
- GLP Procedures
- Replaceable unit
- ALIBI Memory

## Ficha Técnica

| Parâmetros metrológicos | |
|---|---|
| Capacidade máxima [máx] | 150 kg |
| Carga mínima | 1 kg |
| Resolução [d] | 50 g |
| Unidade de verificação [e] | 50 g |
| Faixa de tara | -150 kg |
| Resolução máxima para plataforma não verificada | 5 g |
| Classe OIML | III |

| | |
|---|---|
| **Parâmetros físicos** | |
| Sistema de nivelamento | manual |
| Display | 5” gráfico colorida |
| Dimensões até prato de pesagem | 500×400 mm |
| Dimensões da embalagem L x P x A | 720×620×210 mm |
| Peso líquido | 11,1 kg |
| Peso bruto | 13,2 kg |
| **Construção** | |
| Classe de proteção | IP 65 construção, IP 43 terminal |
| Construção | aço carbono St3S |
| Material até prato de pesagem | aço inoxidável AISI304 |
| **Interface de comunicação** | |
| Interface de comunicação | 2×RS232, USB-A, USB-B, Ethernet, 4 IN / 4 OUT (digital), Wi-Fi |
| **Parâmetros elétricos** | |
| Fonte de alimentação | 100 – 240 V AC 50/60 Hz |
| Consumo de energia máx. | 10 W |
| Fonte de alimentação opcional | bateria interna recarregável |
| Tempo de operação com baterias | tempo de operação até 5 h |
| **Condições ambientais** | |
| Temperatura de operação | -10 – +40 °C |

* Wi-Fi® is a registered trademark of Wi-Fi® Alliance.




Additional fee for verification

# Acessórios (Additional Fee)

Displays
Leitores de cartão transponder
Adaptadores de energia
Cabos de alimentação para acendedor de cigarro automotivo
!Leitores de código de barras
RS 232, RS 485 cabos
Impressoras de etiquetas
Mesas antivibração
Teclado, interruptores externos
Módulos adicionais
Impressora de recibos
Unidade de loop de corrente AP2-1
Cabos RS 232 (plataforma - impressora)

# Software (Additional Fee)

• E2R Pesagem [WX-010-0099]
• Editor de etiquetas R02 [WX-010-0094]
• R-Lab [WX-010-0080]
• RAD Key [WX-010-0005]
• Leitor Alibi [WX-010-0114]
• RADWAG Development Studio [WX-010-0104]

# Dimensões do dispositivo L x P x A

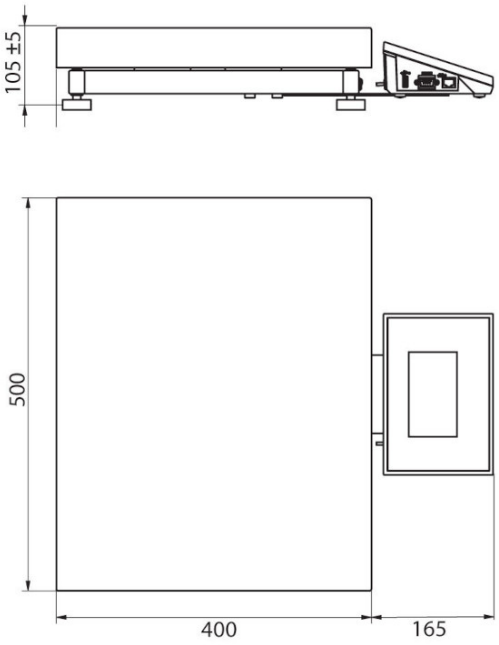


C32.C2.R

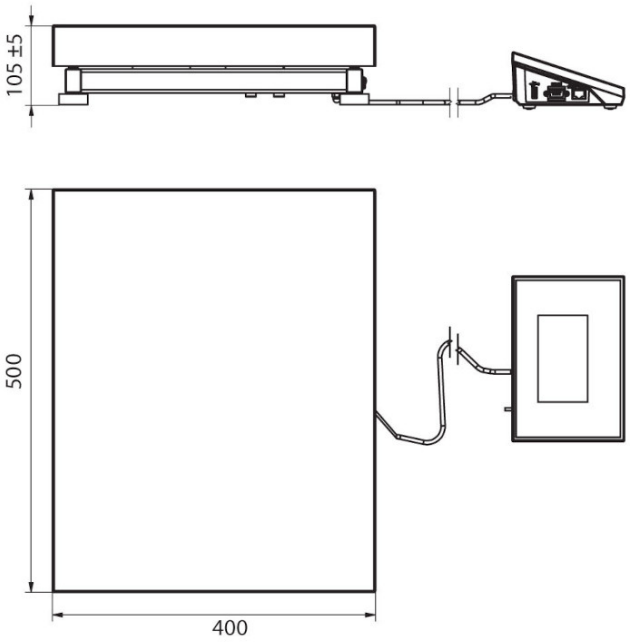


C32.C2.K

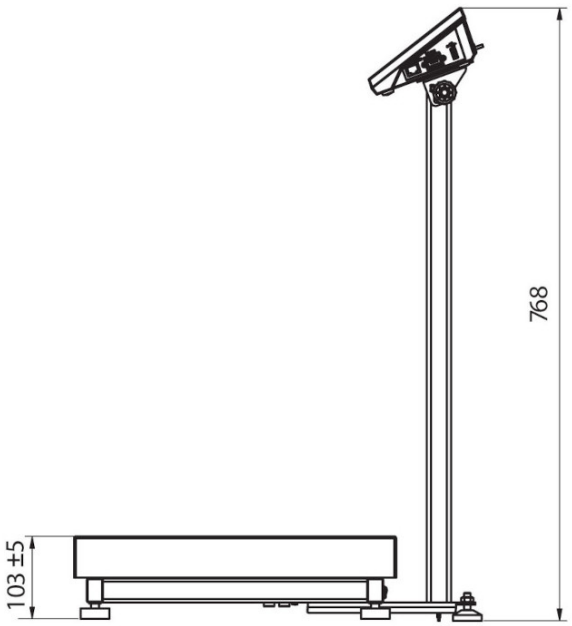


C32.C2.M

