radwag.com

MAS.1.21.Y Weighing Module

WX-016-0148

More information on the website
mirror.radwag.com/ja/info,w1,UZ4

The drawings, photos and graphics used are for illustrative purposes only.

データシート

計測パラメータ	
最大ひょう量 [Max]	21 g
最小荷重	1 mg
最小表示 [d]	0,01 mg
風袋範囲	-21 g
標準最小計量値 (USP)	24 mg
標準最小計量値 (U=1%,k=2)	2,4 mg
繰返し性 (Max)	0,025 mg
繰返し性 (5% Max)	0,012 mg
直線性	±0,06 mg
安定化時間	6 s
物理的パラメータ	
ディスプレイ	10" **セル サンプル 赤外線式**
計量皿寸法	ø33 mm
デバイスの寸法 幅x奥行x**高さ**	289×143×125 mm
梱包寸法 幅x奥行x**高さ**	650×340×315 mm

物理的パラメータ	
正味重量	4,7 kg
総重量	6,7 kg
工事中	
保護クラス	IP 54, IP 43 円筒形
通信インターフェース	
通信インターフェース	2×USB-A, USB-C, RS 232 (COM3), HDMI, Ethernet, Wi-Fi, Hotspot
電気的パラメータ	
電源	100 – 240 V AC 50/60 Hz
環境条件	
動作温度	+10 – +40 °C
相対湿度	40% – 80%

* Wi-Fi® is a registered trademark of Wi-Fi® Alliance.

アクセサリ (Additional Fee)

プロ仕様の計量テーブル
防振台
RS 232、RS 485 ケーブル
RS 232 – USB コンバータ
RS 232 ケーブル (はかり - プリンタ)

デバイスの寸法 幅x奥行x高さ

MAS.1.Y

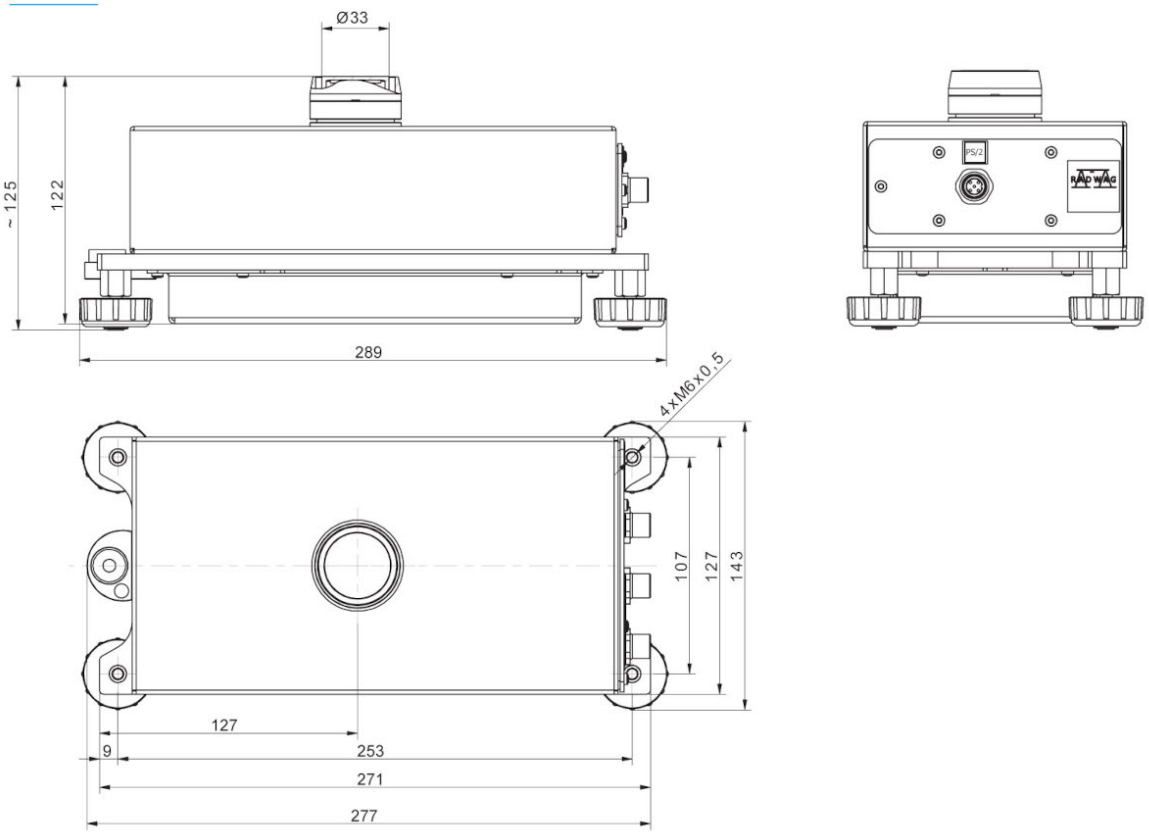
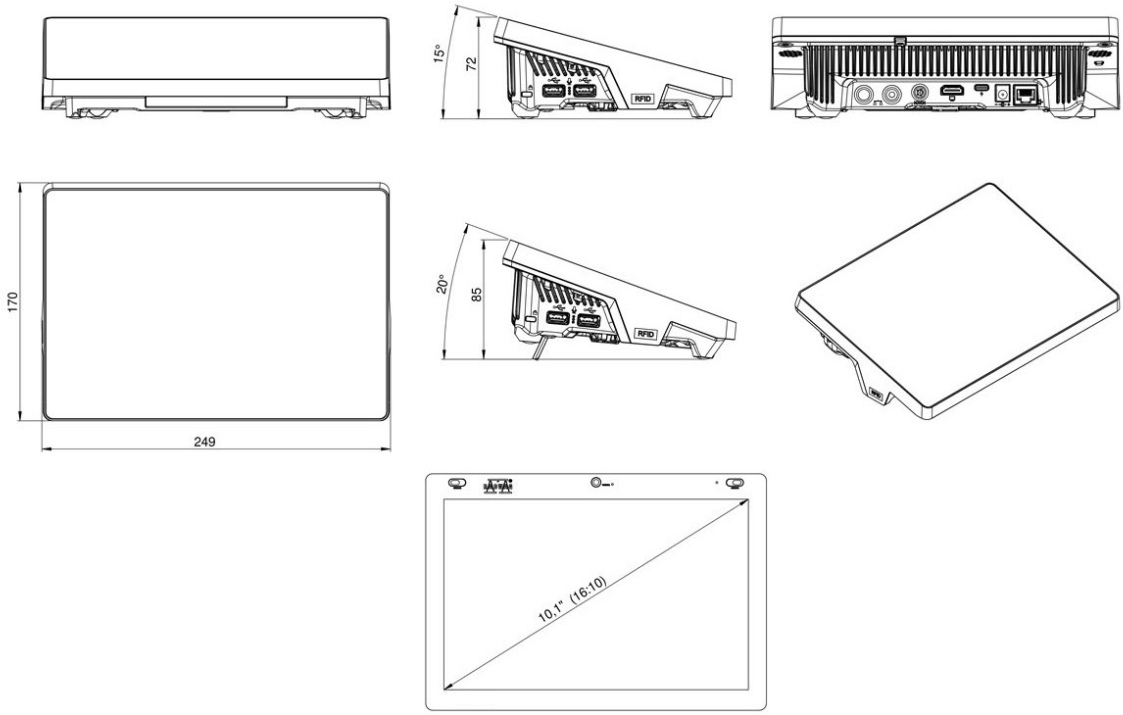
Y operator panel