radwag.com

Plataforma multifuncional C32.300.C2.M

WP-120-0030

More information on the website
mirror.radwag.com/br/info,w1,UQ9

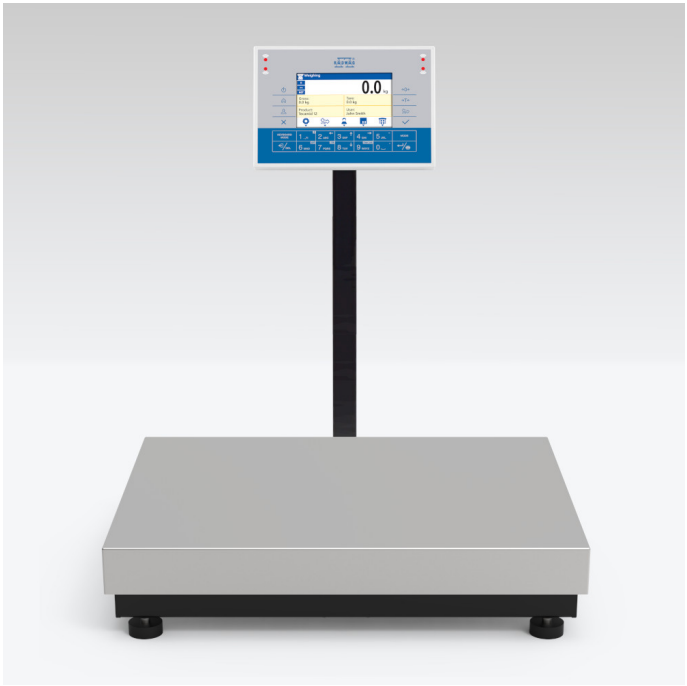

The drawings, photos and graphics used are for illustrative purposes only.

Funções

- Labelling
- Plus/Minus Control
- Percent Weighing
- Totalizing
- Parts counting
- Newton unit measurement
- Statistics
- IR sensors
- GLP Procedures
- Replaceable unit
- ALIBI Memory

Ficha Técnica

Parâmetros metrológicos	
Capacidade máxima [máx]	300 kg
Carga mínima	2 kg
Resolução [d]	100 g
Unidade de verificação [e]	100 g
Faixa de tara	-300 kg
Resolução máxima para plataforma não verificada	10 g
Classe OIML	III

Parâmetros físicos	
Display	5” gráfico colorida
Dimensões até prato de pesagem	500×400 mm
Dimensões da embalagem L x P x A	720×620×210 mm
Peso líquido	12,6 kg
Peso bruto	14,7 kg
Construção	
Classe de proteção	IP 65 construção, IP 43 terminal
Construção	aço carbono St3S
Material até prato de pesagem	aço inoxidável AISI304
Interface de comunicação	
Interface de comunicação	2×RS232, USB-A, USB-B, Ethernet, 4 IN / 4 OUT (digital), Wi-Fi
Parâmetros elétricos	
Fonte de alimentação	100 – 240 V AC 50/60 Hz
Consumo de energia máx.	10 W
Fonte de alimentação opcional	bateria interna recarregável
Tempo de operação com baterias	tempo de operação até 5 h
Condições ambientais	
Temperatura de operação	-10 – +40 °C

* Wi-Fi® is a registered trademark of Wi-Fi® Alliance.




Additional fee for verification


Acessórios (Additional Fee)

Displays
Leitores de cartão transponder
Adaptadores de energia
Cabos de alimentação para acendedor de cigarro automotivo
!Leitores de código de barras
RS 232, RS 485 cabos
Impressoras de etiquetas
Mesas antivibração
Teclado, interruptores externos
Módulos adicionais
Impressora de recibos
Unidade de loop de corrente AP2-1
Cabos RS 232 (plataforma - impressora)

Software (Additional Fee)

• E2R Pesagem [WX-010-0099]
• Editor de etiquetas R02 [WX-010-0094]
• R-Lab [WX-010-0080]
• RAD Key [WX-010-0005]
• Leitor Alibi [WX-010-0114]
• RADWAG Development Studio [WX-010-0104]

Dimensões do dispositivo L x P x A

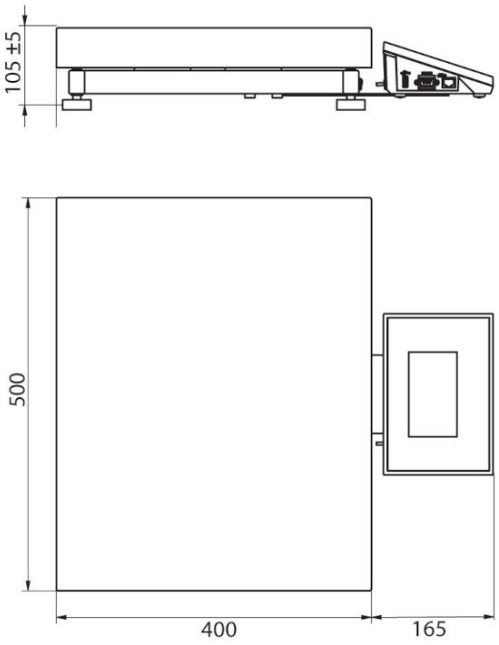

C32.C2.R

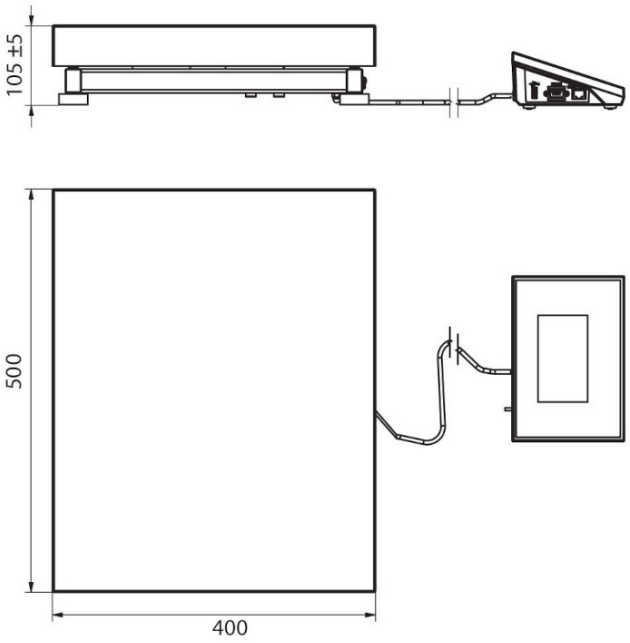

C32.C2.K

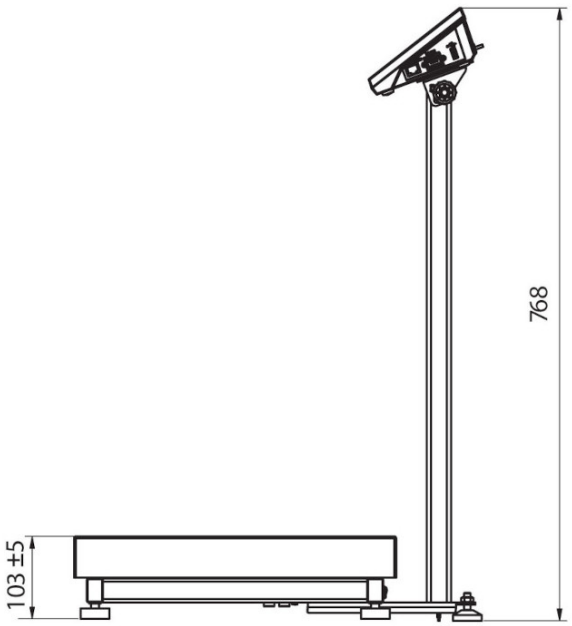

C32.C2.M

