radwag.com

Basamento versione „waterproof” con cella di carico in aciaio inox H315.3.HR2.M

WP-124-0059

More information on the website
mirror.radwag.com/it/info,w1,TT8

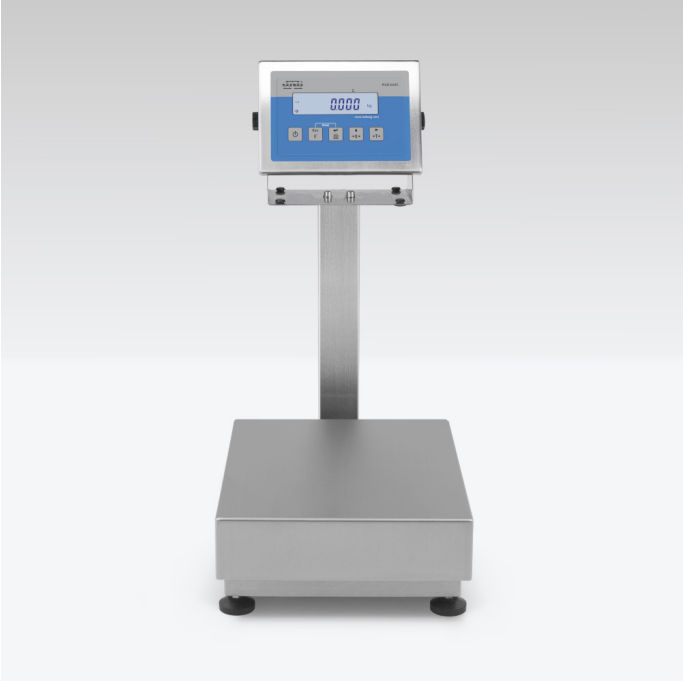

The drawings, photos and graphics used are for illustrative purposes only.

Funzioni

- Plus/Minus Control
- Percent Weighing
- Totalizing
- Parts counting
- Internal battery
- Peak hold
- Newton unit measurement
- Animal weighing

Specifiche

Parametri metrologici	
Portata massima [Max]	3 kg
Portata minima [Min]	20 g
Divisione [d]	1 g
Intervallo di verifica della bilancia [e]	1 g
Campo di tara	-3 kg
Massima leggibilità per bilance non verificate	0,2 g
Classe OIML	III

Parametri fisici	
Display	4,3” LCD (backlit)
Dimensione piatto	250×300 mm
Dimensioni del pacco L x P x A	560×310×270 mm
Peso net	9,5 kg
Peso lordo	11,2 kg
Costruzione	
Punteggio IP	IP 66 / 67 / 69 construction, IP 68 / 69 cell, IP 66 / 67 / 69 terminal
Costruzione	Stainless steel AISI316
Interfaccia di comunicazione	
Interfaccia	RS232, USB
Interfacce opzionali	RS232 or RS485 or 4IN/4OUT or Ethernet or analog output 4-20 mA
Parametri elettrici	
Alimentatore	100 – 240 V AC 50/60 Hz
Alimentatore opzionale	internal rechargeable battery
Tempo operativo delle batterie	max 7h
Environmental conditions	
Ambiente di lavoro	-10 – +40 °C
Temperatura di stoccaggio	-25 – +70 °C
Umidità relativa	10% – 85% RH no condensation





Additional fee for verification


Accessori (Additional Fee)

AP2-4 Modulo di conversione analogica
Cavo seriale RS 232 (connessione bilance - Stampanti)
Banco a rulli
Tavoli antivibranti
Display
Cavi di rete (connessione bilance - Ethernet)
Cavo seriale RS 232, RS 485
Alimentatore
Convertitore RS 232 – Ethernet
USB adatper
Stampanti di ricevuta
Cavo USB (connessione bilance - stampanti)
Supporto, set di montaggio a muro e braccetti di montaggio
ConvertitoreRS 232 – USB

Software (Additional Fee)

• RAD Key [WX-010-0005]
• Editore per sistemi di pesatura 2.1 [WX-010-0173]
• R-LAB [WX-010-0080]

Device dimensions L x P x A

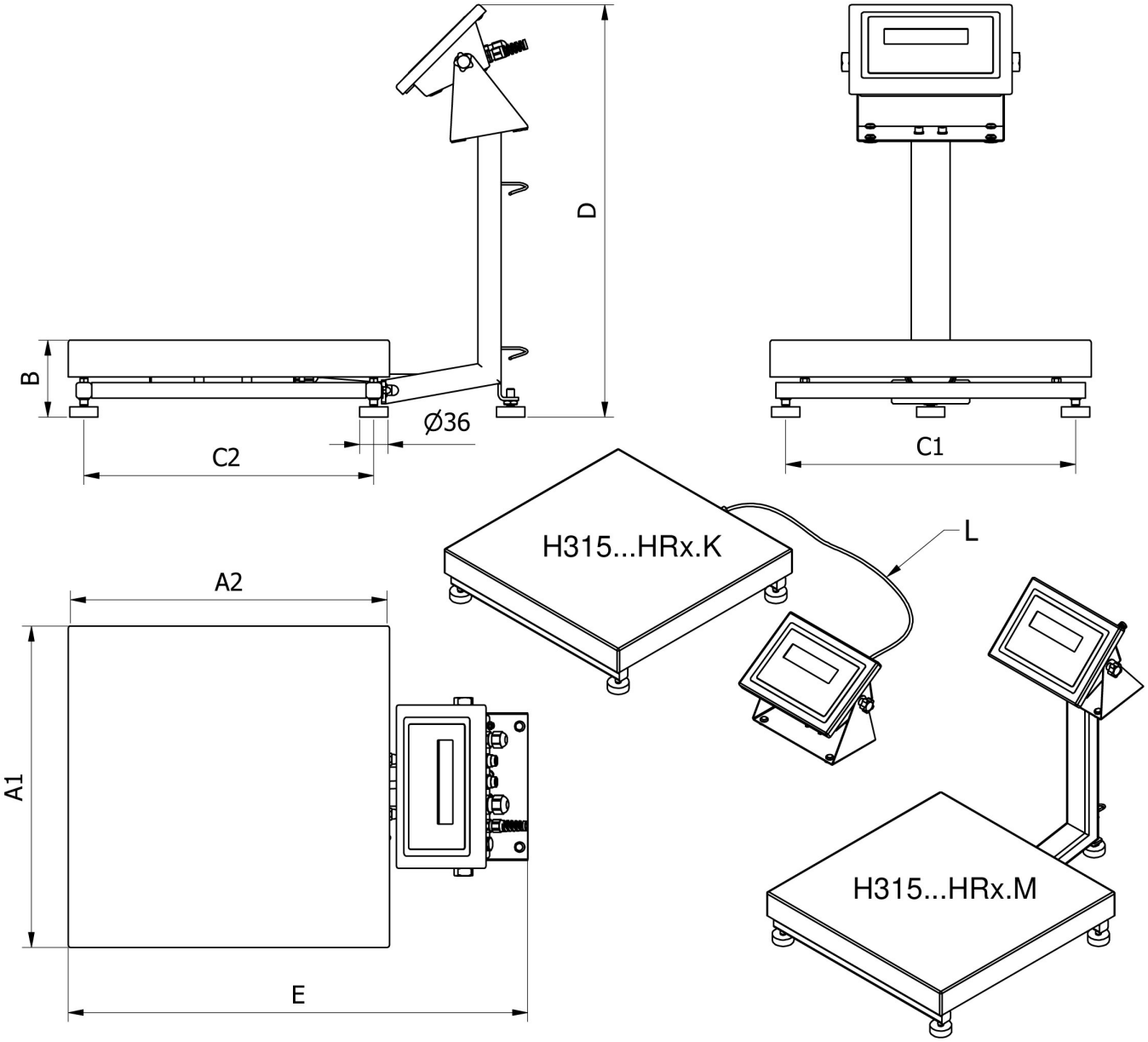

		A1	A2	B	C1	C2	D	E	L
H315...HR2.M	250 x 300	246	306	104 ± 3	208	268	~525	~483	
H315...HR2.K	250 x 300	246	306	104 ± 3	208	268	-	-	1,5m
H315...HR3.M	410 x 410	410	410	98 ± 2	370	370	~525	~587	
H315...HR3.K	410 x 410	410	410	98 ± 2	370	370	-	-	2,5m
H315...HR4.M	500 x 500	497	497	155 ± 5	400	400	~767	~650	
H315...HR4.K	500 x 500	497	497	155 ± 5	400	400	-	-	2,5m
H315...HR3/5.M	400 x 600	597	397	155 ± 5	500	300	~767	~550	
H315...HR3/5.K	400 x 600	597	397	155 ± 5	500	300	-	-	2,5m
H315...HR5.M	600 x 600	597	597	155 ± 5	500	500	~767	~750	
H315...HR5.K	600 x 600	597	597	155 ± 5	500	500	-	-	2,5m