radwag.com

Bodeneinbauwaage H315.4.150/300.H6/Z

WP-233-1001

More information on the website
mirror.radwag.com/de/info,w1,S6X



The drawings, photos and graphics used are for illustrative purposes only.

Funktionen

- Plus/Minus Control
- Percent Weighing
- Totalizing
- Parts counting
- Internal battery
- Peak hold
- Newton unit measurement
- Animal weighing

Technische Daten

Messtechnische Parameter	
Wägebereich [Max]	150 / 300 kg
Min. Belastung	1 kg
Ablesbarkeit [d]	50 / 100 g
Eichwert [e]	50 / 100 g
Tarierbereich	-300 kg
OIML-Klasse	III
Physikalische Parameter	
Display	4,3” LCD (hinterleuchtet)
Kabellänge	3 m

Physikalische Parameter	
Waagschale	800×800 mm
Höhe Wägeplattform	88 mm
Verpackungsgröße B x T x H	1000×1000×530 mm
Gewicht der Waage mit Messgerät und Rahmen	75 kg
Konstruktion	
Schutzart	IP 66 / 69 Konstruktion, IP 66 / 67 / 69 Messgerät
Kommunikationsschnittstellen	
Schnittstellen	RS232, USB
Optionale Schnittstellen	RS232 oder RS485 oder 4IN/4OUT oder Ethernet oder Analogausgang 4-20 mA
Elektrische Parameter	
Stromversorgung	100 – 240 V AC 50/60 Hz
Optionale Stromversorgung	interner Akkumulator
Akku-Betriebszeit	max 7h
Umgebungsbedingungen	
Umgebungstemperatur	-10 – +40 °C
Relative Luftfeuchtigkeit	10% – 85% RH ohne Kondensation




Additional fee for verification


Zubehör (Additional Fee)

Ausgang der Stromschnittstelle AP2-4
Kabel RS 232 (Waage – Drucker)
Displays
Netzkabel (Waage – Ethernet)
Kabel RS 232, RS 485
Netzteile
Konverter RS 232 – Ethernet
USB-Adapter
Thermische Drucker
USB-Kabel (Waage – Drucker)
Wandhalterung, Stativ
Konverter RS 232 – USB

Software (Additional Fee)

• RAD Key [WX-010-0005]
• Scale Editor 2.1 [WX-010-0173]
• RLAB [WX-010-0080]

Abmessungen des Geräts B x T x H

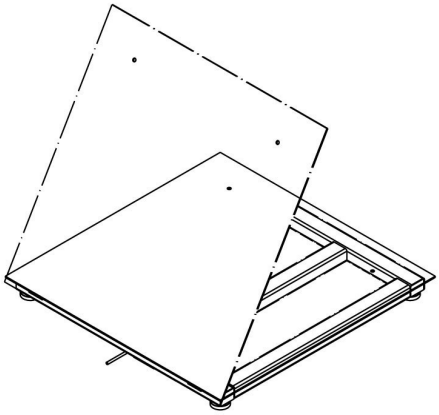

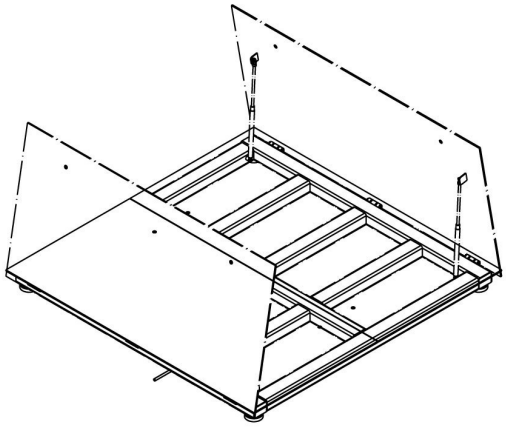

Single-leaf platform:
H315.4.H6/Z
H315.4.H7/Z
H315.4.H8/Z

Double-leaf platform:
H315.4.H8/9/Z
H315.4.H9/Z
H315.4.H10/Z

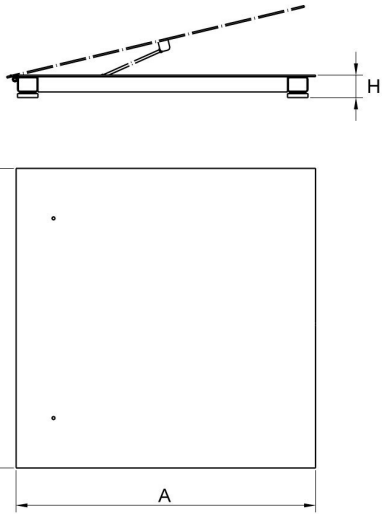

Scale type	A	B	H
H315.4.150-600.H6/Z	800	800	88±2
H315.4.150-1500.H7/Z	1000	1000	88±2
H315.4.300-1500.H8/Z	1200	1200	88 ±2
H315.4.3000.H8/Z	1200	1200	111 ±2
H315.4.300-1500.H8/9/Z	1200	1500	88 ±2
H315.4.3000.H8/9/Z	1200	1500	111 ±2
H315.4.300-1500.H9/Z	1500	1500	88 ±2
H315.4.3000-6000.H9/Z	1500	1500	111 ±2
H315.4.600-6000.H10/Z	1500	2000	111 ±2

dimensions in mm