radwag.com

# Multifunktionswaage C32.15.C2.R

WP-120-0036

More information on the website
mirror.radwag.com/de/info,w1,RY9



The drawings, photos and graphics used are for illustrative purposes only.

## Funktionen

- Labelling
- Plus/Minus Control
- Percent Weighing
- Totalizing
- Parts counting
- Newton unit measurement
- Statistics
- IR sensors
- GLP Procedures
- Replaceable unit
- ALIBI Memory

## Technische Daten

| Messtechnische Parameter | |
|---|---|
| Wägebereich [Max] | 15 kg |
| Min. Belastung | 100 g |
| Ablesbarkeit [d] | 5 g |
| Eichwert [e] | 5 g |
| Tarierbereich | -15 kg |
| Max Ablesbarkeit [d] bei nicht geeichter Waage | 1 g |
| OIML-Klasse | III |

| | |
|---|---|
| **Physikalische Parameter** | |
| Nivelliersystem | manuell |
| Display | 5” grafisch farbiger |
| Waagschale | 500×400 mm |
| Verpackungsgröße B x T x H | 720×620×210 mm |
| Nettogewicht | 11,1 kg |
| Bruttogewicht | 13,2 kg |
| **Konstruktion** | |
| Schutzart | IP 65 Konstruktion, IP 43 Terminal |
| Konstruktion | pulverbeschichteter Stahl St3S |
| Waageschale | Edelstahl AISI304 |
| **Kommunikationsschnittstellen** | |
| Schnittstellen | 2×RS232, USB-A, USB-B, Ethernet, 4 IN / 4 OUT (Digitalausgang), Wi-Fi |
| **Elektrische Parameter** | |
| Stromversorgung | 100 – 240 V AC 50/60 Hz |
| Maximaler Leistungsaufnahme | 10 W |
| Optionale Stromversorgung | interner Akkumulator |
| Akku-Betriebszeit | bis zu 5 Stunden Dauerbetrieb |
| **Umgebungsbedingungen** | |
| Umgebungstemperatur | -10 – +40 °C |

* - Option gegen Aufpreis

* Wi-Fi® is a registered trademark of Wi-Fi® Alliance.

Additional fee for verification

# Zubehör (Additional Fee)

Displays
Transponderkartenleser
Netzteile
Kabel RS 232 (Waage – Drucker)
Anschlusskabel für Zigarettenanzünder
Barcode-Scanner
Kabel RS 232, RS 485
Etikettendrucker
Antivibrationstische
Tastaturen, Taster
Wandhalterung, Stativ
Zusätzliche Module
Thermische Drucker
Ausgang der Stromschnittstelle AP2-1

# Software (Additional Fee)

• E2R Wägung [WX-010-0099]
• Etiketten-Editor R02 [WX-010-0094]
• RLAB [WX-010-0080]
• RADWAG Development Studio [WX-010-0104]
• RAD Key [WX-010-0005]
• Alibi Reader [WX-010-0114]
• Scale Editor 2.1 [WX-010-0173]

# Abmessungen des Geräts B x T x H

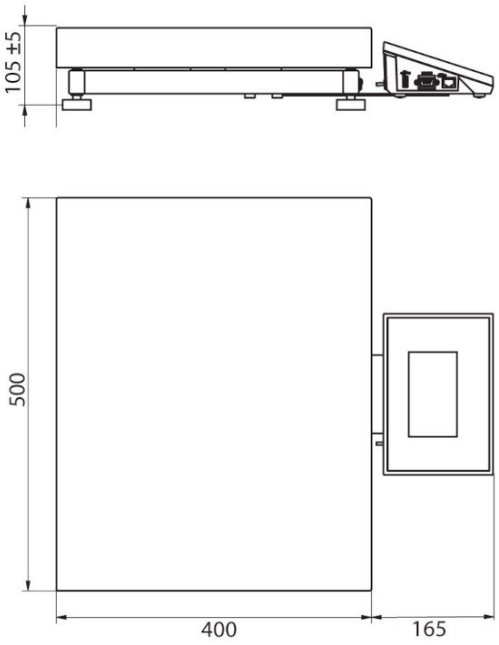


C32.C2.R

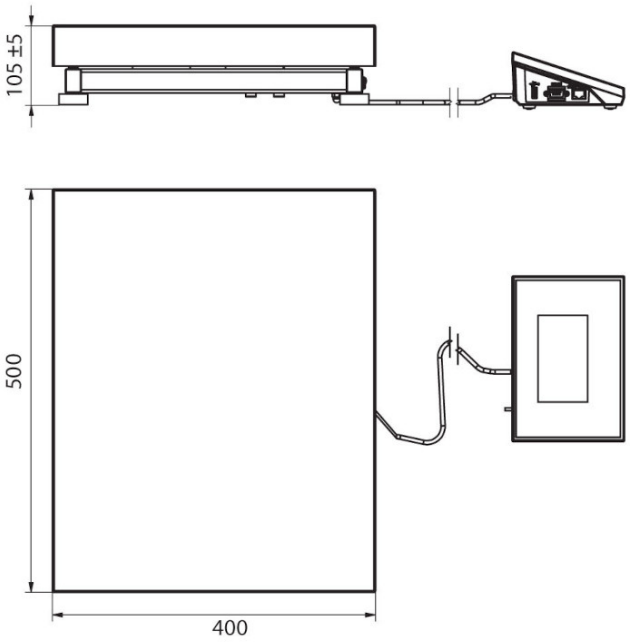


C32.C2.K

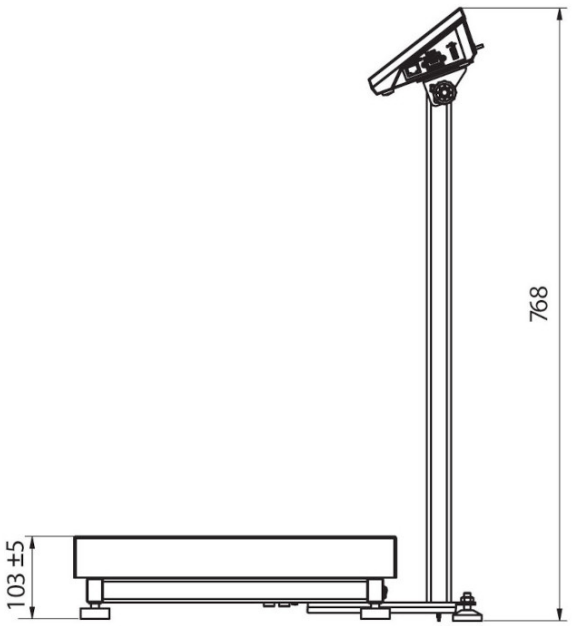


C32.C2.M

