Wägeplattform PL.300.HRP.EX.H

WX-009-0285

More information on the website
mirror.radwag.com/de/info,w1,R97



The drawings, photos and graphics used are for illustrative purposes only.

Technische Daten

Messtechnische Parameter	
Wägebereich [Max]	300 kg
Vorlast	60 kg
Ablesbarkeit [d]	1 g
Tarierbereich	-300 kg
Wiederholbarkeit	3 g
Linearität	±6 g
Justierung	intern (automatisch)
Physikalische Parameter	
Kabellänge	10 m
Waagschale	800×600 mm
Verpackungsgröße B x T x H	1000×800×307 mm
Nettogewicht	71,5 kg
Bruttogewicht	119 kg

Konstruktion	
Schutzart	IP 66 / 67
Zertifizierung ATEX	II 3G Ex ic IIC T4 Gc II 3D Ex ic IIIC T60°C Dc
Zertifizierung IECEx	Ex ic IIC T4 Gc Ex ic IIIC T60°C Dc
Konstruktion	Edelstahl AISI304
Waageschale	Edelstahl AISI304
Kommunikationsschnittstellen	
Schnittstellen	RS485
Elektrische Parameter	
Stromversorgung	100 – 240 V AC 50/60 Hz
Umgebungsbedingungen	
Umgebungstemperatur	+10 – +40 °C
Relative Luftfeuchtigkeit	15% – 80%



Zubehör (Additional Fee)

Wägeterminal PUE HX5.EX
Eigensichere Stromversorgung für EX-Waage

Thermische Drucker

Software (Additional Fee)

• MWMH Manager [WX-010-0103]
• RADWAG Development Studio [WX-010-0104]

• RAD Key [WX-010-0005]

Abmessungen des Geräts B x T x H

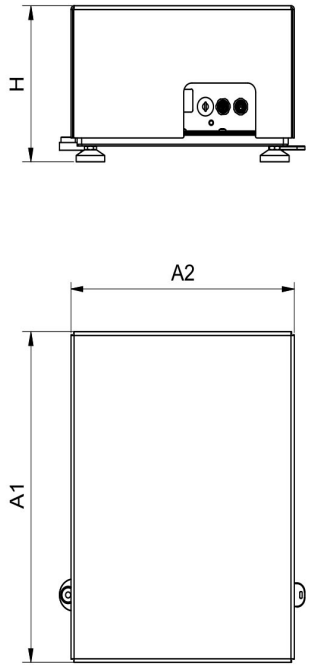

PL.16 - 32.HRP.H

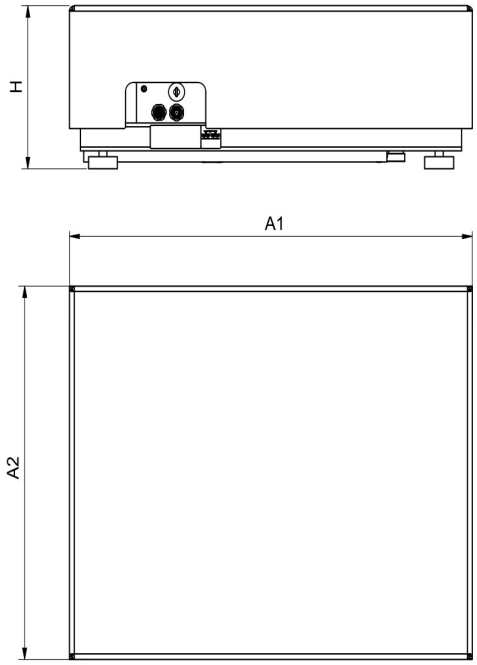

PL.62-2000.HRP.H

Scale type	A1	A2	H
PL.(16-32).HRP.H	360	280	180±5
PL.(62-150).HRP.H	500	400	180±5
PL.150.2.HRP.H	500	500	180±5
PL.(150.1-300).HRP.H	800	600	180±5
PL.(300.1-1100).HRP.H	1000	800	180±5
PL.(2000).HRP.H	1250	1000	180±5

Dimensions in mm