radwag.com

Module de balance MWSH 6000

WX-016-0106

More information on the website
mirror.radwag.com/fr/info,w1,R54

The drawings, photos and graphics used are for illustrative purposes only.

Paramètres Techniques

Paramètres métrologiques	
Capacité maximale [Max]	6000 g
Capacité minimale [Min]	500 mg
Capacité préliminaire	600 g
Précision de lecture [d]	0,01 g
Étendue de tare	-6000 g
Répétabilité	15 mg
Linéarité	±30 mg
Temps de stabilisation	1,5 s
Ajustage	interne (automatique)
Construction	
Degré de protection	IP 65
Boîtier	aluminium, Acier inoxydable
Interface de Communication	
Interface de Communication	RS232, RS485, Ethernet, 2 IN / 2 OUT, PROFIBUS (option), PROFINET (option)

Paramètres électriques	
Alimentation	100 – 240 V AC 50/60 Hz
Conditions environnementales	
Température du travail	+10 – +40 °C
Humidité relative d'air	15% – 80%
Paramètres physiques	
Dimension du plateau	100×100 mm
Dimensions d'appareil L x P x H	336×175×96 mm
Dimensions de colis L x P x H	580×335×280 mm

Accessoires (Additional Fee)

Câbles de réseau (balance – Ethernet)
Câbles RS 232, RS 485
Câbles d'Entrées/ de Sorties
Alimentateurs
Convertisseur RS 232 – USB

Software (Additional Fee)

• MWMH Manager [WX-010-0103]
• R-LAB [WX-010-0080]
• RADWAG Studio du Développement [WX-010-0104]
• RAD Key [WX-010-0005]
• Éditeur de Balances 2.1 [WX-010-0173]

Dimensions d'appareil L x P x H

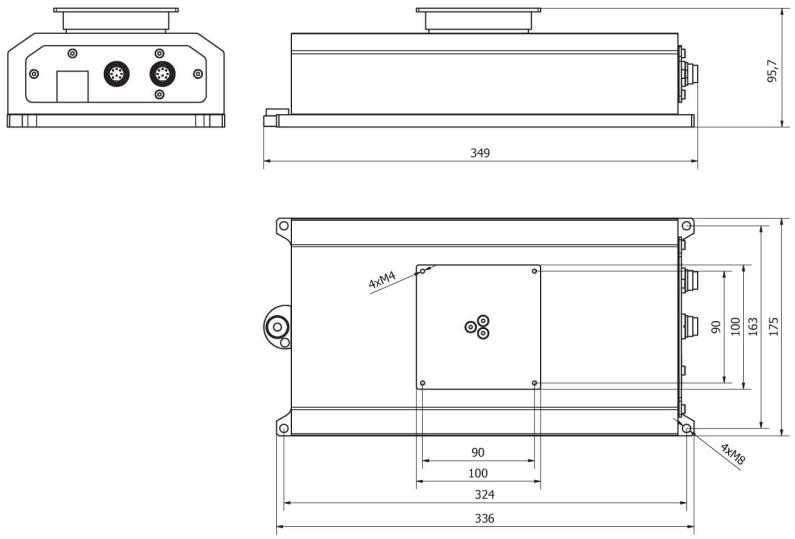

MWSH