radwag.com

MWSH 6000 Weighing Module

WX-016-0106

More information on the website
mirror.radwag.com/br/info,w1,R54

The drawings, photos and graphics used are for illustrative purposes only.

Ficha Técnica

Parâmetros metrológicos	
Capacidade máxima [máx]	6000 g
Carga mínima	500 mg
Faixa de pré-carga	600 g
Resolução [d]	0,01 g
Faixa de tara	-6000 g
Repetibilidade	15 mg
Linearidade	±30 mg
Tempo de estabilização	1,5 s
Ajuste	interna (automática)
Construção	
Classe de proteção	IP 65
Carcaça	alumínio, aço inoxidável
Interface de comunicação	
Interface de comunicação	RS232, RS485, Ethernet, 2 IN / 2 OUT, PROFIBUS (opcional), PROFINET (opcional)

Parâmetros elétricos	
Fonte de alimentação	100 – 240 V AC 50/60 Hz
Condições ambientais	
Temperatura de operação	+10 – +40 °C
Umidade relativa	15% – 80%
Parâmetros físicos	
Dimensões até prato de pesagem	100×100 mm
Dimensões até dispositivo L x P x A	336×175×96 mm
Dimensões da embalagem L x P x A	580×335×280 mm

Acessórios (Additional Fee)

Cabos IN/OUT
Powerbanks
RS 232 – Conversor USB

Software (Additional Fee)

• MWMH Gerenciador [WX-010-0103]
• R-Lab [WX-010-0080]
• RAD Key [WX-010-0005]
• RADWAG Development Studio [WX-010-0104]

Dimensões do dispositivo L x P x A

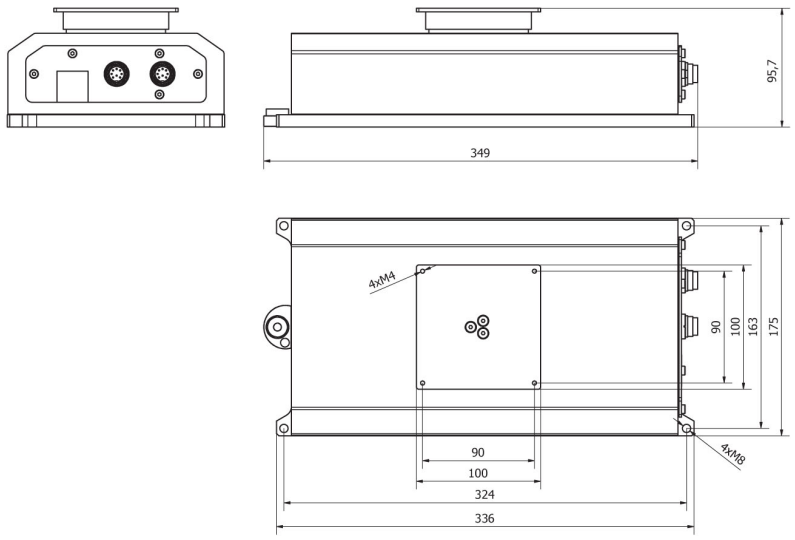

MWSH