radwag.com

Module de balance MWLH 35

WX-016-0111

More information on the website
mirror.radwag.com/fr/info,w1,P1I

The drawings, photos and graphics used are for illustrative purposes only.

Paramètres Techniques

Paramètres métrologiques	
Capacité maximale [Max]	35 kg
Capacité minimale [Min]	5 g
Capacité préliminaire	3,5 kg
Précision de lecture [d]	0,1 g
Étendue de tare	-35 kg
Répétabilité	0,1 g
Linéarité	±0,3 g
Temps de stabilisation	2 s
Ajustage	externe
Construction	
Degré de protection	IP 65
Paramètres électriques	
Alimentation	100 – 240 V AC 50/60 Hz

Conditions environnementales	
Température du travail	+10 – +40 °C
Humidité relative d'air	15% – 80%

Paramètres physiques	
Dimension du plateau	212×174 mm
Dimensions d'appareil L x P x H	341×236×164 mm
Dimensions de colis L x P x H	580×413×360 mm

Accessoires (Additional Fee)

Câbles de réseau (balance – Ethernet)
Câbles RS 232, RS 485
Câbles d'Entrées/ de Sorties
Alimentateurs
Convertisseur RS 232 – USB

Software (Additional Fee)

- MWMH Manager [WX-010-0103]
- R-LAB [WX-010-0080]
- RADWAG Studio du Développement [WX-010-0104]
- RAD Key [WX-010-0005]
- Éditeur de Balances 2.1 [WX-010-0173]

Dimensions d'appareil L x P x H

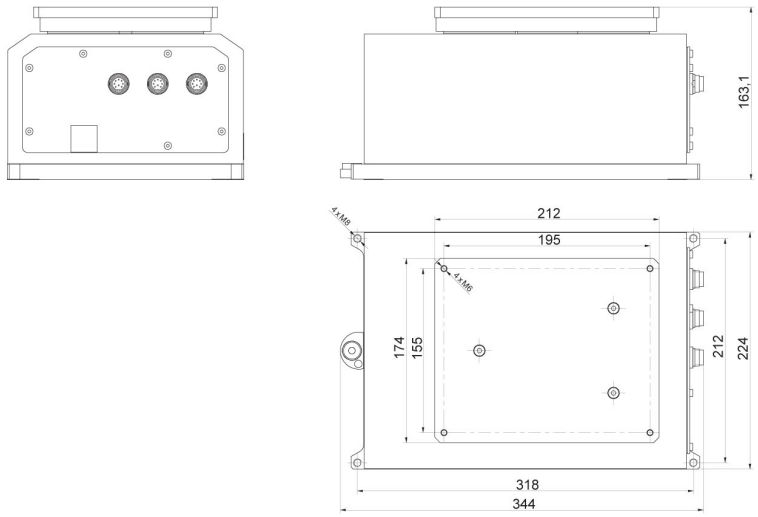

MWLH