radwag.com

C315.4B.500.C-1 ベッドスケール

WM-002-0016

More information on the website
mirror.radwag.com/ja/info,w1,0QN



The drawings, photos and graphics used are for illustrative purposes only.

機能

Internal battery

Peak hold

GLP Procedures

ALIBI Memory

BMI

データシート

計測パラメータ	
最大ひょう量 [Max]	500 kg
最小表示 [d]	200 g
風袋範囲	-500 kg
OIMLクラス	III
物理的パラメータ	
ディスプレイ	4,3” LCD (バックライト付き)
梱包寸法 幅x奥行x高さ	390×820×360 mm
正味重量	16 kg
総重量	22 kg

通信インターフェース	
通信インターフェース	RS232
電気的パラメータ	
電源	100 – 240 V AC 50/60 Hz + バッテリー
消費電力 max.	5 W
バッテリー駆動時間	まで 8 時間
環境条件	
動作温度	0 – +40 °C
相対湿度	10% – 85% RH 結露なし





Additional fee for verification

アクセサリ (Additional Fee)

電源アダプタ
RS 232 ケーブル (はかり - プリンタ)
シガーライターソケット電源ケーブル
ディスプレイ
RS 232、RS 485 ケーブル
RS 232 – イーサネットコンバータ
RS 232 – USB コンバータ
RS 232 – RS 485 コンバータ
レシートプリンタ

ソフトウェア (Additional Fee)

- RAD Key [WX-010-0005]
- Scale Editor 2.1 [WX-010-0173]
- R-Lab [WX-010-0080]

デバイスの寸法 幅x奥行x高さ

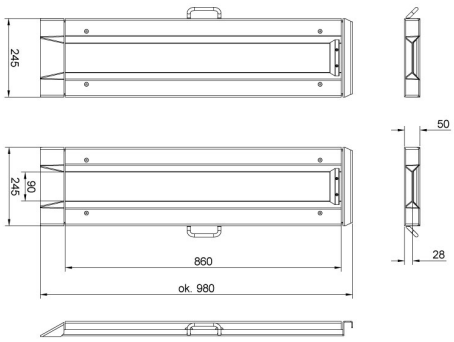

C315.8B

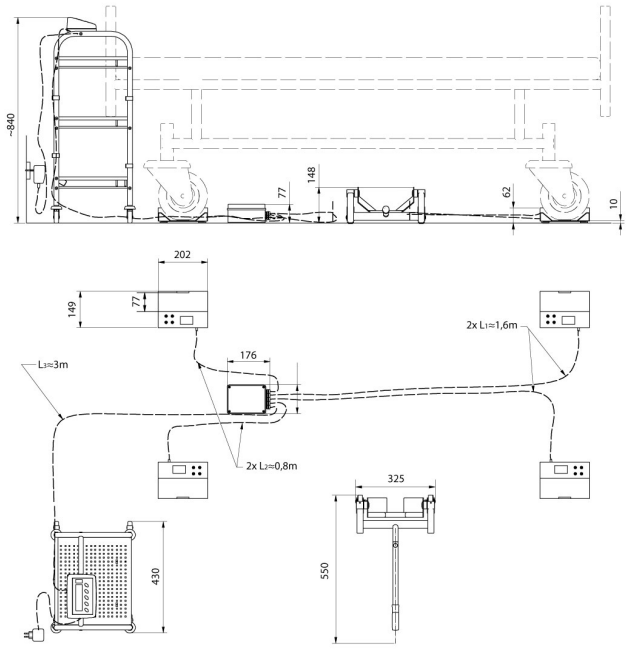

C315.4B