radwag.com

Balança de precisão WLY 12/F1/R

WL-219-0035

More information on the website
mirror.radwag.com/br/info,w1,OLQ

The drawings, photos and graphics used are for illustrative purposes only.

Funções

- Dosing
- Labelling
- Plus/Minus Control
- Percent Weighing
- Totalizing
- Parts counting
- Peak hold
- Formulation
- Newton unit measurement
- Statistics
- Checkweighing
- IR sensors
- Animal weighing
- Differential weighing
- ALIBI Memory

Ficha Técnica

Parâmetros metrológicos	
Capacidade máxima [máx]	12 kg
Carga mínima	-
Resolução [d]	0,2 g
Unidade de verificação [e]	-
Faixa de tara	-12 kg
Repetibilidade	0,6 g

Parâmetros metrológicos	
Linearidade	±0,6 g
Tempo de estabilização	3 s
Ajuste	externa
Classe OIML	-
Parâmetros físicos	
Sistema de nivelamento	manual
Dimensões até prato de pesagem	300×300 mm
Dimensões da embalagem L x P x A	570×390×170 mm
Peso líquido	5,2 kg
Peso bruto	6 kg
Construção	
Classe de proteção	IP 43
Interface de comunicação	
Interface de comunicação	2×RS232, 2×USB-A, Ethernet, 4 IN / 4 OUT (digital), Wi-Fi
Parâmetros elétricos	
Fonte de alimentação	Adaptador: 100 – 240V AC 50/60Hz 1A; 15V DC 2,4A Balança: 10 – 28V DC 1A max
Condições ambientais	
Temperatura de operação	+15 – +30 °C
Temperatura de armazenamento	-25 – +70 °C
Umidade relativa	10% – 85% RH sem condensação

* Wi-Fi® is a registered trademark of Wi-Fi® Alliance.

Acessórios (Additional Fee)

Mesas antivibração
Adaptadores de energia
Cabos de alimentação para acendedor de cigarro automotivo
!Leitores de código de barras
Pesagem por baixo
RS 232, RS 485 cabos
Impressoras de etiquetas
Módulos adicionais
Displays
Cabos IN/OUT
Teclado, interruptores externos
Impressora de recibos
Pesos padrão F1 -
pesos botão sem câmara de ajuste, conjuntos
RS 232 – Conversor USB
Cabos RS 232 (plataforma - impressora)

Software (Additional Fee)

• E2R Pesagem [WX-010-0099]
• Leitor Audit Trail [WX-010-0186]
• RADWAG Remote Desktop [WX-010-0107]
• RADWAG Development Studio [WX-010-0104]
• RAD Key [WX-010-0005]
• Editor de etiquetas R02 [WX-010-0094]
• R-Lab [WX-010-0080]

Dimensões do dispositivo L x P x A

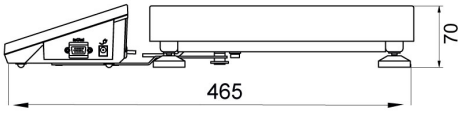

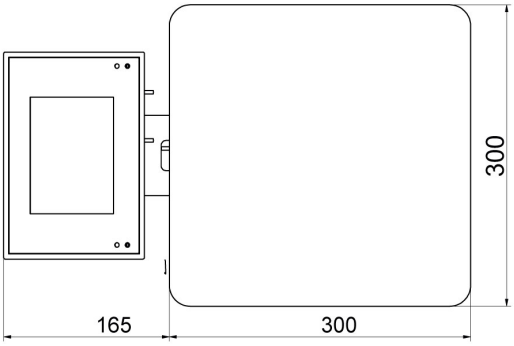

F1 version

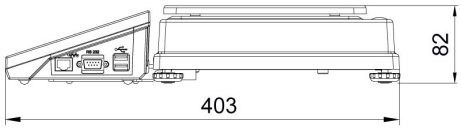

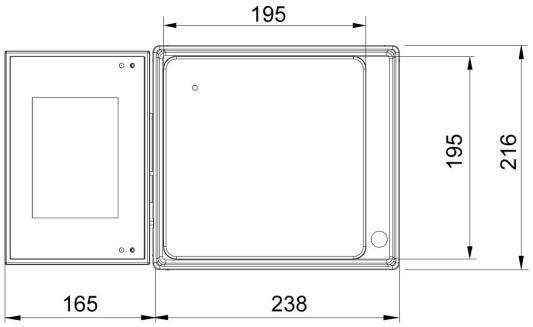

D2 version

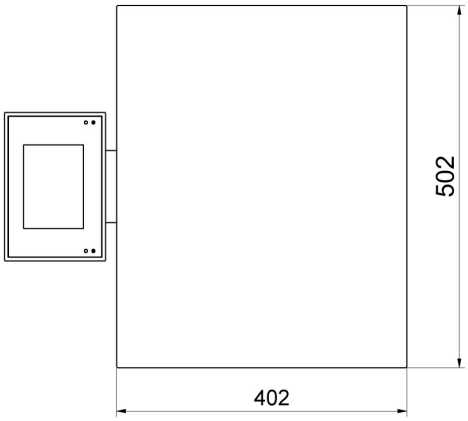

C2 version