radwag.com

Moduł wagowy MWLH 25

WX-016-0109

More information on the website
mirror.radwag.com/pl/info,w1,NYV



Użyte rysunki, zdjecia, grafiki maja charakter poglądowy.

Dane techniczne

Parametry metrologiczne	
Obciążenie maksymalne [Max]	25 kg
Obciążenie minimalne [Min]	5 g
Obciążenie wstępne	2,5 kg
Dokładność odczytu [d]	0,1 g
Zakres tary	-25 kg
Powtarzalność	0,1 g
Liniowość	±0,1 g
Czas stabilizacji	2 s
Adiustacja	zewnętrzna
Konstrukcja	
Stopień ochrony	IP 65
Parametry elektryczne	
Zasilanie	100 – 240 V AC 50/60 Hz

Warunki środowiskowe	
Temperatura pracy	+10 – +40 °C
Wilgotność względna powietrza	15% – 80%

Parametry fizyczne	
Wymiar szalki	212×174 mm
Wymiary urządzenia S x G x W	341×236×164 mm
Wymiary opakowania S x G x W	580×413×360 mm

Akcesoria (Dodatkowo płatne)

Przewody sieciowe (waga – Ethernet)
Przewody RS 232, RS 485
Przewody WE/WY
Powerbanki
Konwerter RS 232 - USB

Oprogramowanie (Dodatkowo płatne)

- MWMH Manager [WX-010-0103]
- R-Lab [WX-010-0080]
- RADWAG Development Studio [WX-010-0104]
- RAD Key [WX-010-0005]
- Edytor wag 2.1 [WX-010-0173]

Wymiary urządzenia S x G x W

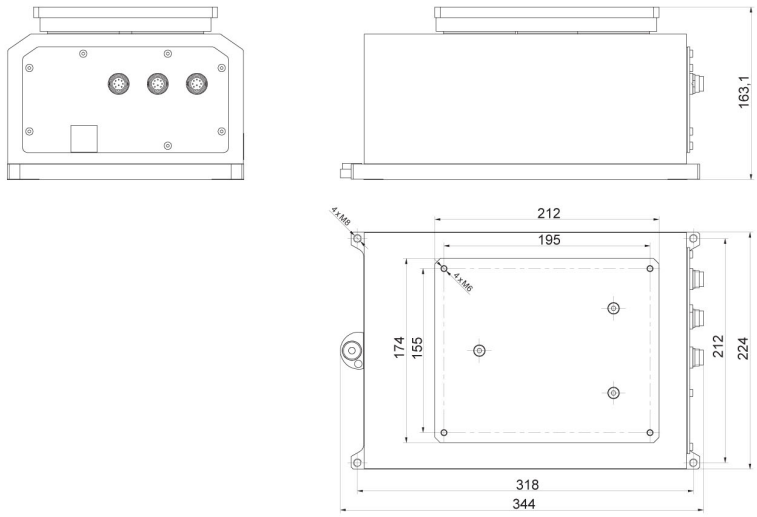

MWLH