radwag.com

AS 520.R2 PLUS 分析天秤

WL-104-0186

More information on the website
mirror.radwag.com/ja/info,w1,N7Z



The drawings, photos and graphics used are for illustrative purposes only.

機能

- Autotest
- Dosing
- Percent Weighing
- Totalizing
- Parts counting
- Peak hold
- Newton unit measurement
- Statistics
- Checkweighing
- Under-pan weighing
- GLP Procedures
- Animal weighing
- Density determination

データシート

計測パラメータ	
最大ひょう量 [Max]	520 g
最小荷重	-
最小表示 [d]	0,1 mg
法定計量時の単位 [e]	-
風袋範囲	-520 g
標準最小計量値 (USP)	160 mg

計測パラメータ	
標準最小計量値 (U=1%, k=2)	16 mg
標準繰り返し性 [Max]	0,25 mg
標準繰り返し性 [5% Max]	0,08 mg
許容繰り返し性 [Max]	0,4 mg
許容繰り返し性 [5% Max]	0,12 mg
直線性	±0,6 mg
安定化時間	2,5 s
調整	内部 (自動)
OIMLクラス	-
物理的パラメータ	
レベリングシステム	手動
ディスプレイ	5,3” LCD (**バックライト付き**)
計量室のドア	手動
納品構成品	**バランス**, **計量皿**, **計量皿用シールド**, **ボトムカバー**, **電源**.
計量皿寸法	ø100 mm
梱包寸法 幅x奥行x**高さ**	490×400×520 mm
正味重量	7,5 kg
総重量	9 kg
工事中	
保護クラス	IP 43
通信インターフェース	
通信インターフェース	2×RS232[1], 2×USB-A (交換可能), USB-B, Wi-Fi （**オプション**
電気的パラメータ	
電源	**アダプター**: 100 – 240V AC 50/60Hz 0.6A Max; 12V DC 1,2A **バランス**: 12 – 15V DC 0,7A max; 3 – 5,5W*
消費電力 max.	3 W
環境条件	
動作温度	+10 – +40 °C
相対湿度	40% – 80%

* Wi-Fi® is a registered trademark of Wi-Fi® Alliance.

アクセサリ (Additional Fee)

防振台
実験用フラスコホルダー
電源アダプタ
シガーライターソケット電源ケーブル
粒状体密度測定キット
USB cable (**はかり - プリンタ**)
プロ仕様の計量テーブル
ピペット校正用ワークステーション
RS 232、RS 485 **ケーブル**
ディスプレイ
天秤用保護カバー
計量皿
静電気防止イオナイザ（除電器）
レシートプリンタ

バーコードスキャナ
試験管とフィルターホルダー

底部吊り下げ計量
RS 232 ケーブル (はかり - プリンタ)

ソフトウェア (Additional Fee)

- RAD Key [WX-010-0005]
- Alibi Reader [WX-010-0114]
- RADWAG Development Studio [WX-010-0104]
- R-Panel [WX-010-0187]
- R-Lab [WX-010-0080]

デバイスの寸法 幅x奥行x高さ

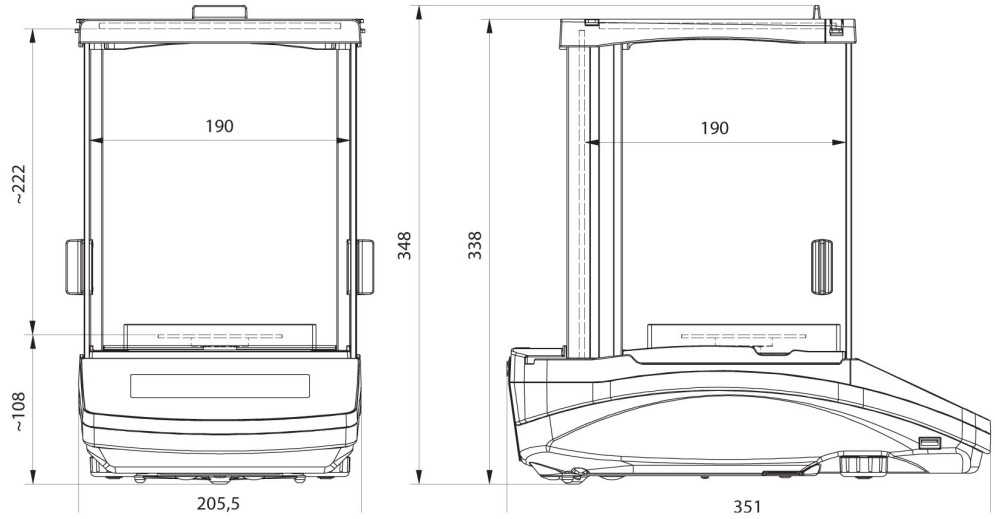

AS R2, d = 0.01 mg

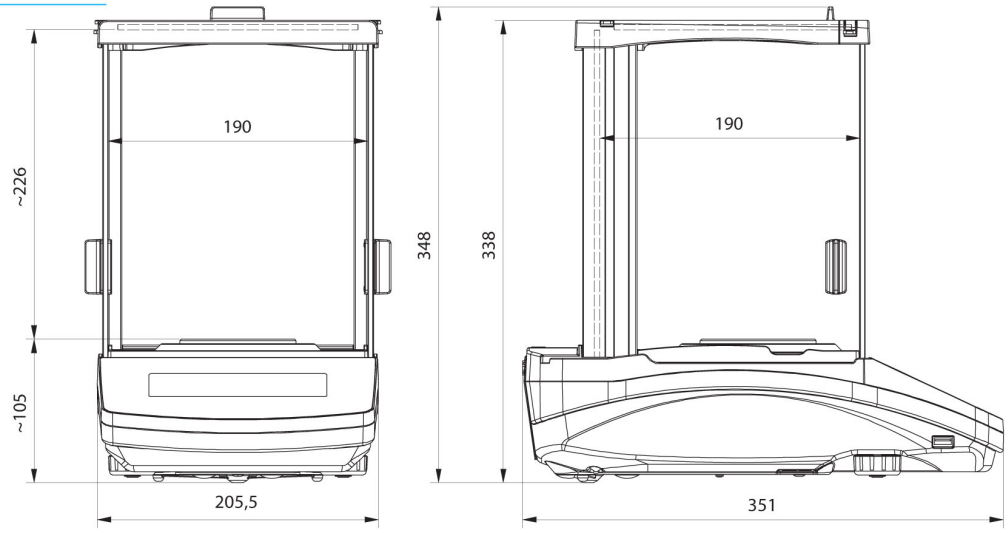

AS R2, AS R1 d = 0.1 mg