radwag.com

More information on the website
mirror.radwag.com/ja/info,w1,N7C

# MPS.M.3300.R2 計量モジュール

WX-016-0336

The drawings, photos and graphics used are for illustrative purposes only.

## データシート

| | |
|---|---|
| **計測パラメータ** | |
| **最大ひょう量 [Max]** | 3300 g |
| **プリロード範囲** | 330 g |
| 最小表示 [d] | 10 mg |
| **繰返し性** | 7 mg |
| 直線性 | ±20 mg |
| **電源接続後のウォームアップ時間** | 1 h |
| 安定化時間 | 2 s |
| 調整 | **外部、天秤のレベルから** |
| **工事中** | |
| **保護クラス** | IP 43 |
| **ハウジング** | **主計量プラットフォームと同様の計量パラメータ** |
| **計量皿の材質** | **主計量プラットフォームと同様の計量パラメータ** |

| | |
|---|---|
| **通信インターフェース** | |
| 通信インターフェース | RS232, max 115,2 kbps, 校正用テーブル,<br>防振台 ×2,<br>水温測定用プローブ,<br>排水用シンク,<br>アームレスト,<br>排水容器 |
| **電気的パラメータ** | |
| 電源 | (ベース, ボトムリング, ガラス容器, ピペット校正アダプタ,<br>エバポレーションリング, 計量皿, ガラス製のフタ, 機械式開閉カバー,<br>保護用ネジ): 100 – 240V AC 50/60Hz 0,6A; 12V DC 1,2A<br>校正用テーブル,<br>防振台,<br>水温測定用プローブ,<br>排水用シンク,<br>アームレスト,<br>排水容器: 12V DC |
| **環境条件** | |
| 動作温度 | +10 – +40 °C |
| 相対湿度 | 40% – 80% |
| **物理的パラメータ** | |
| 計量皿寸法 | ø100 mm |
| デバイスの寸法 幅x奥行x高さ | 266x70x105 mm |
| 正味重量 | 1,8 kg |

# アクセサリ (Additional Fee)

RS 232、RS 485 ケーブル

# ソフトウェア (Additional Fee)

• R-Panel [WX-010-0187]
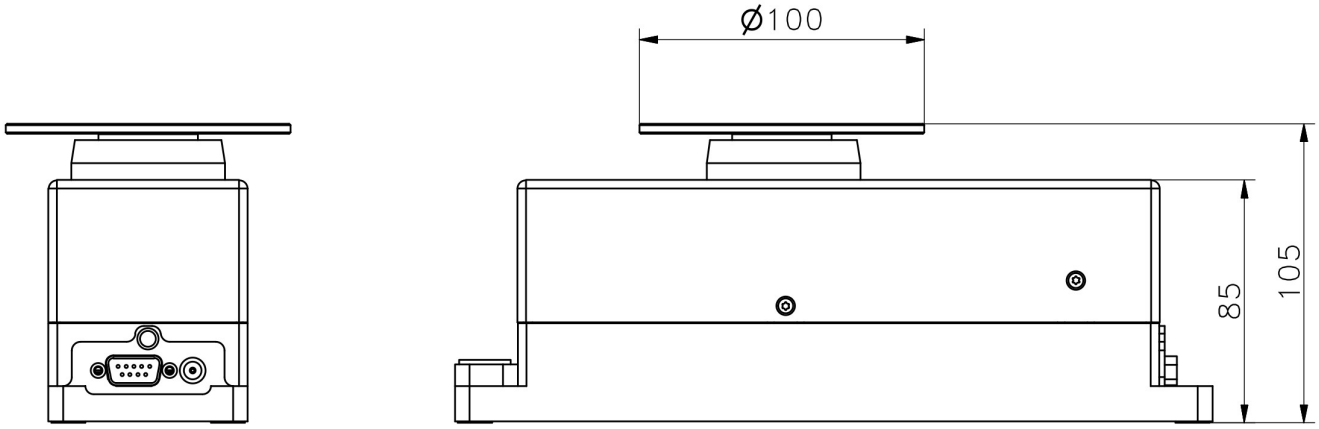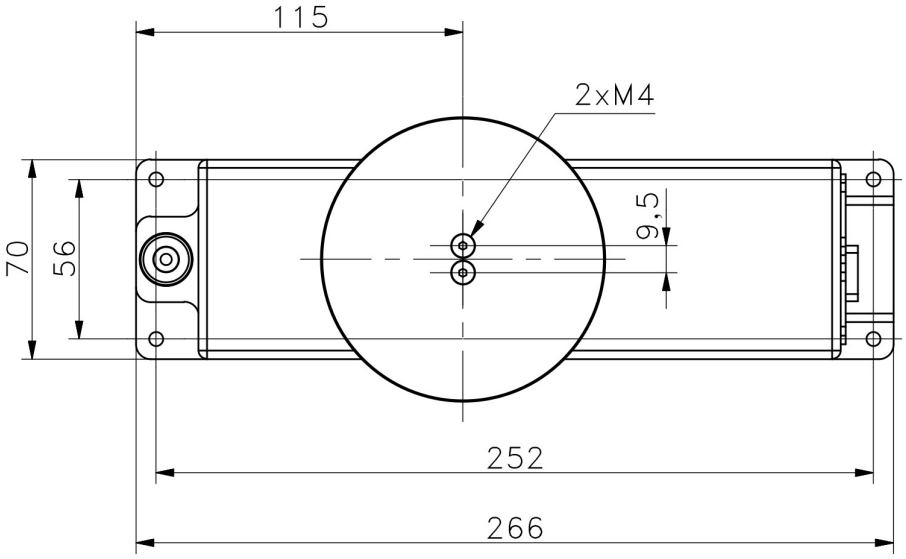
# デバイスの寸法 幅x奥行x高さ