radwag.com

MPS.M.3300.R2 Weighing Module

WX-016-0336

More information on the website
mirror.radwag.com/ja/info,w1,N7C

The drawings, photos and graphics used are for illustrative purposes only.

データシート

計測パラメータ	
最大ひょう量 [Max]	3300 g
プリロード範囲	330 g
最小表示 [d]	10 mg
繰返し性	7 mg
直線性	±20 mg
電源接続後のウォームアップ時間	1 h
安定化時間	2 s
調整	**外部、天秤のレベルから**
工事中	
保護クラス	IP 43
ハウジング	追加
計量皿の材質	追加
通信インターフェース	
通信インターフェース	RS232

電気的パラメータ	
電源	校正用テーブル, 防振台, 水温測定用プローブ, 排水用シンク, アームレスト, 排水容器: 100 – 240V AC 50/60Hz 0,6A; 12V DC 1,2A 校正用テーブル, 防振台 ×2, 水温測定用プローブ, 排水用シンク, アームレスト, 排水容器: 12V DC

環境条件	
動作温度	+10 – +40 °C
相対湿度	40% – 80%

物理的パラメータ	
計量皿寸法	ø100 mm
デバイスの寸法 幅x奥行x高さ	266x70x105 mm
正味重量	1,8 kg

アクセサリ (Additional Fee)

RS 232、RS 485 ケーブル
防振台
R 計量ターミナル (WDM-8)

ソフトウェア (Additional Fee)

• R-Panel [WX-010-0187]
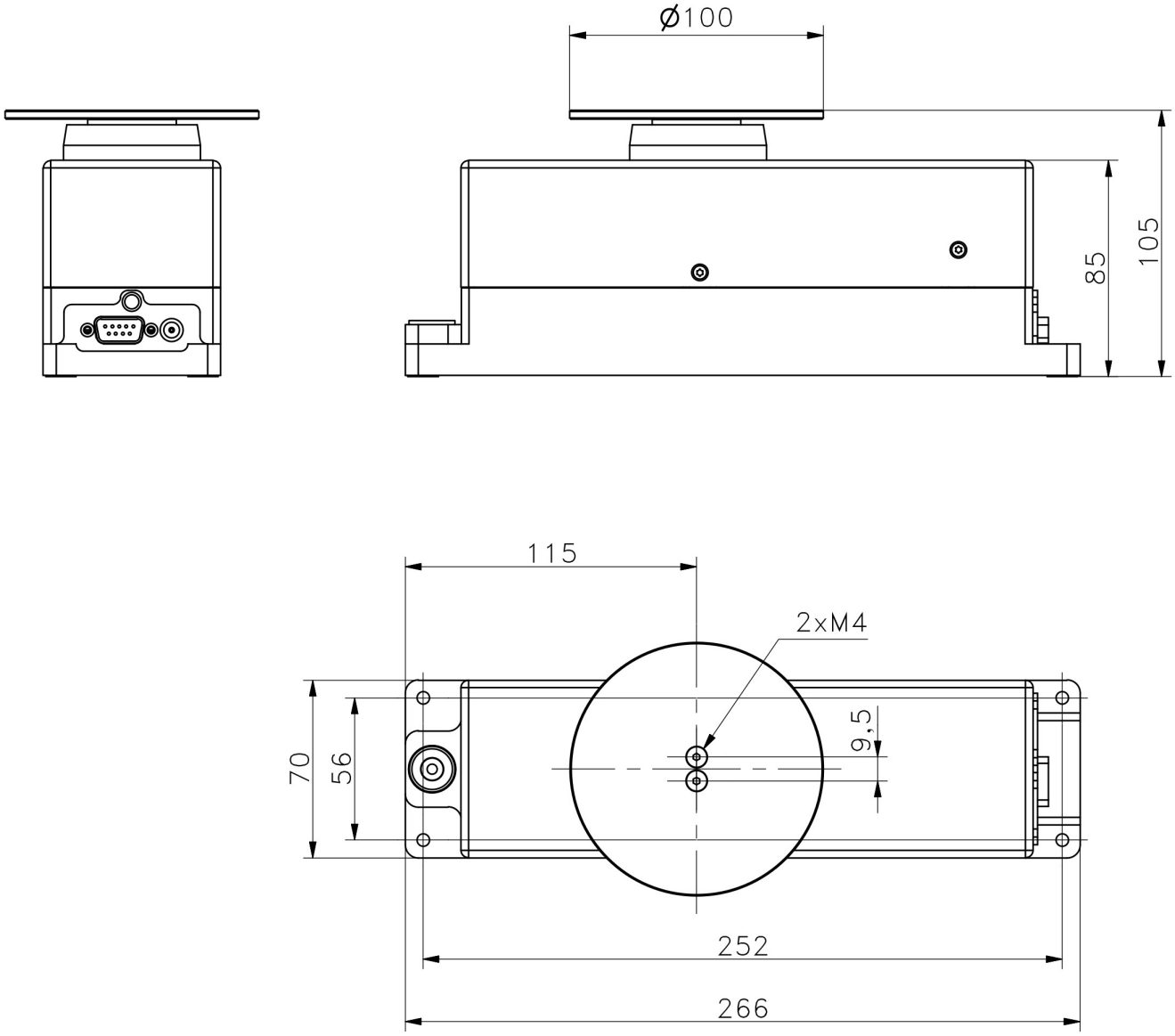
デバイスの寸法 幅x奥行x高さ