radwag.com

MPS.M.3300.R2 計量モジュール

WX-016-0336

More information on the website
mirror.radwag.com/ja/info,w1,N7C

The drawings, photos and graphics used are for illustrative purposes only.

データシート

計測パラメータ	
最大ひょう量 [Max]	3300 g
プリロード範囲	330 g
最小表示 [d]	10 mg
繰返し性	7 mg
直線性	±20 mg
電源接続後のウォームアップ時間	1 h
安定化時間	2 s
調整	**規格に準拠**
工事中	
保護クラス	IP 43
ハウジング	**カラーグラフィック**
計量皿の材質	**カラーグラフィック**
通信インターフェース	
通信インターフェース	RS232, max 115,2 kbps, Radwag ASCII protokół

電気的パラメータ	
電源	Adapter: 100 – 240V AC 50/60Hz 0,6A; 12V DC 1,2A Moduł: 12V DC
環境条件	
動作温度	+10 – +40 °C
相対湿度	40% – 80%
物理的パラメータ	
計量皿寸法	ø100 mm
デバイスの寸法	220x70x100 mm
正味重量	1,8 kg

アクセサリ (Additional Fee)

RS 232、RS 485 ケーブル

ソフトウェア (Additional Fee)

• R-Panel [WX-010-0187]

デバイスの寸法

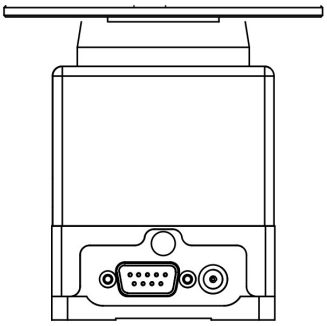

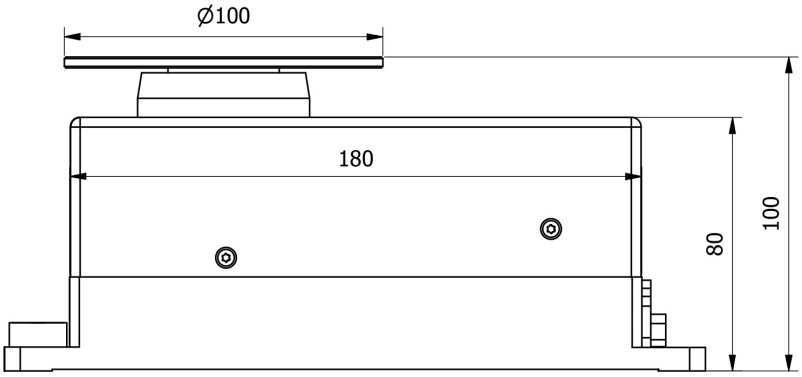
Ø100
180
80
100

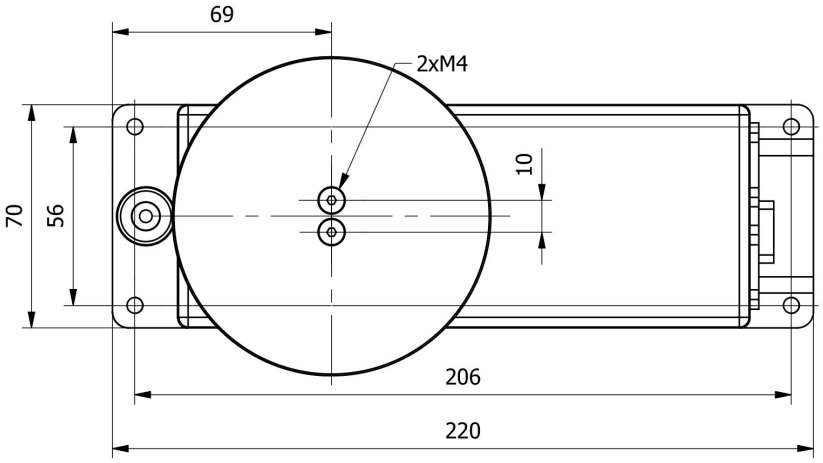
69
2xM4
10
70
56
206
220