radwag.com

Balança analítica XA 52.5Y

WL-110-0009

More information on the website
mirror.radwag.com/br/info,w1,MD7

The drawings, photos and graphics used are for illustrative purposes only.

Funções

- Autotest
- Dosing
- Percent Weighing
- Parts counting
- Peak hold
- Formulation
- Newton unit measurement
- Statistics
- Checkweighing
- IR sensors
- Under-pan weighing
- GLP Procedures
- Animal weighing
- Pipettes Calibration
- Air density correction
- Density determination
- Differential weighing
- Ambient conditions monitoring
- Statistical Quality Control
- Packaged Goods Control
- ALIBI Memory
- Wi-Fi

Ficha Técnica

Parâmetros metrológicos	
Capacidade máxima [máx]	52 g
Carga mínima	1 mg

Parâmetros metrológicos	
Resolução [d]	0,01 mg
Unidade de verificação [e]	1 mg
Faixa de tara	-52 g
Repetibilidade padrão [5% máx.]	0,005 mg
Peso mínimo (USP)	10 mg
Peso mínimo (U=1%, k=2)	1 mg
Repetibilidade permitida [5% Máx]	0,012 mg
Repetibilidade permitida [Máx]	0,02 mg
Linearidade	±0,03 mg
Desvio de carga excêntrica	0,03 mg
Sensibilidade até desvio de tempo	1×10^{-6}/Ano×Rt
Tempo de estabilização	4 s
Ajuste	interna (automática)
Classe OIML	I
Parâmetros físicos	
Sistema de nivelamento	semiautomática – LevelSENSING
Display	10" gráfico colorida tela touchscreen
Portas da câmara de pesagem	manual
Escopo de entrega	Balança analítica, prato de pesagem, protetor até prato de pesagem, anel de centragem, tampa inferior, Pincel, capa protetora contra poeira em tecido, fonte de alimentação.
Dimensões da câmara de pesagem	168×160×228 mm
Dimensões até prato de pesagem	ø90 prato de pesagem aberto + ø85 (opcional) mm
Dimensões da embalagem L x P x A	750×492×595 mm
Peso líquido	10,5 kg
Peso bruto	15,5 kg
Construção	
Classe de proteção	IP 43
Interface de comunicação	
Interface de comunicação	2×USB-A, USB-C, RS 232 (COM3), HDMI, Ethernet, Wi-Fi, Hotspot
Parâmetros elétricos	
Fonte de alimentação	Adaptador: 100 – 240V AC 50/60Hz 1A; 15V DC 2,4A Balança: 12 – 15V DC 1,6A max*
Condições ambientais	
Temperatura de operação	+10 – +40 °C
Taxa de mudança de temperatura operacional	±0,3 °C / 1 h (±1 °C / 8 h)
Umidade relativa	20% – 80%
Taxa de mudança de umidade relativa	±1% / h (±4% / 8 h)

* Wi-Fi® is a registered trademark of Wi-Fi® Alliance.

Additional fee for verification

Acessórios (Additional Fee)

MediaBox
Etiquetas RFID
Mesas antivibração
Adaptadores de energia
RS 232, RS 485 cabos
Determinação da densidade KIT
Módulos adicionais
Mesas de pesagem profissionais
Capa protetora para balanças
!Leitores de código de barras
!Alimentadores automáticos
Impressoras de etiquetas
Adaptadores para calibração de micropipetas
!Sistema THBR 2.0 - Monitoramento das condições ambientais
MICRO-KIT - Conjunto de suportes para vidraria em microescala
Pesagem por baixo
Protetor de Vento para XA 4Y e XA 5Y Balanças
Pratos de pesagem
Ionizador antiestático
Impressora de recibos
Leitor de impressão digital
RS 232 – Conversor USB

Software (Additional Fee)

• E2R Pesagem [WX-010-0099]
• Editor de etiquetas R02 [WX-010-0094]
• R-Lab [WX-010-0080]
• RAD Key [WX-010-0005]
• RADWAG Remote Desktop [WX-010-0107]
• RADWAG Development Studio [WX-010-0104]
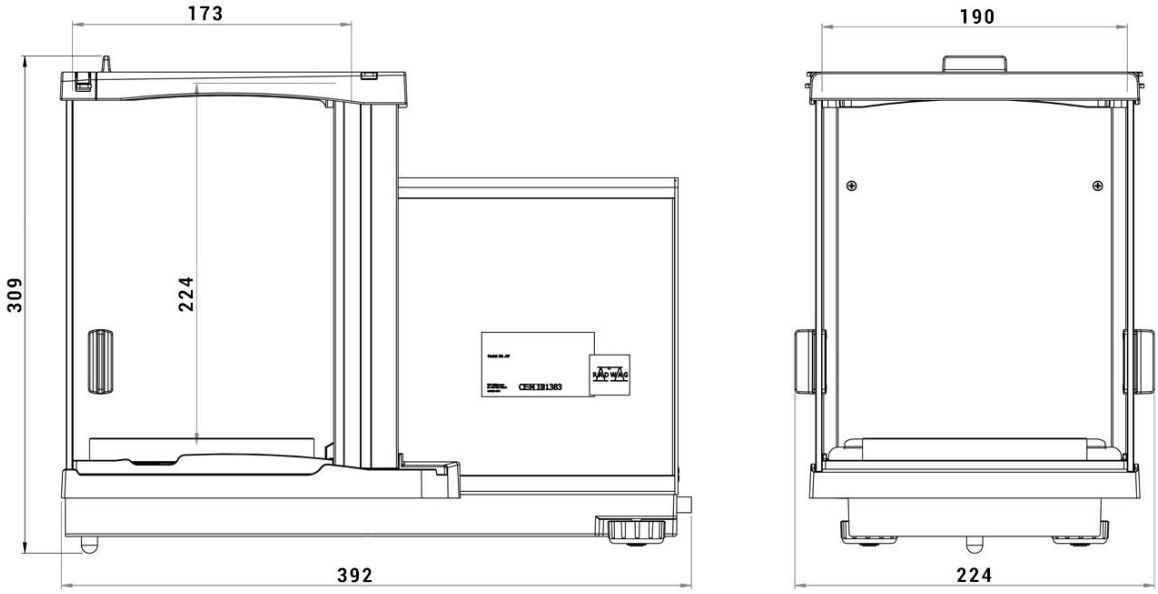
Dimensões do dispositivo L x P x A