radwag.com

Báscula multifuncional HX7.150.H4

WP-122-0017

More information on the website
mirror.radwag.com/es/info,w1,LSH



The drawings, photos and graphics used are for illustrative purposes only.

Funciones

- Dosificación
- Desviaciones porcentuales
- Contar piezas
- Recetas
- Unidades intercambiables
- Memoria Alibi

Datos tecnicos

Parámetros metrológicos	
Maxima capacidad [Max]	150 kg
Minima capacidad	1 kg
Legibilidad [d]	50 g
División de legalización [e]	50 g
Rango de tara	-150 kg
Legibilidad máxima para las balanzas no verificadas	5 g
Clase OIML	III
Paramètros físicos	
Pantalla	7” gráfico color

Paramètros físicos	
Dimensión de platillo	500×500 mm
Dimensiones de embalaje An x Pr x Al	610×610×550 mm
Masa neta	20,7 kg
Masa bruta	24,6 kg
Construcción	
Grado de protección	IP 66 / 67 construcción, IP 66 / 67 terminal
Teclado	membrana
Construcción	Acero inoxidable AISI304
Material del platillo	Acero inoxidable AISI304
Interface de comunicación	
Conectividad	RS232, USB-A, 4IN, 4OUT, Ethernet, Modbus TCP/IP
Interfaces opcionales	USB (M12 4P), RS485, RS232, Profibus (Dp SLAVE), PROFINET (RJ45), EtherNet/IP (RJ45), 12 IN / 12 OUT, 4-20mA, 0-10V
Parámetros electricos	
Alimentacion	100 – 240 V AC 50/60 Hz
Consumo máximo de potencia	25 W
Corriente de alimentación adicional	12 – 24 V DC
Condiciones ambientales	
Temperatura de trabajo	-10 – +40 °C
Temperatura de almacenamiento	-10 – +50 °C
Humedad relativa de aire	10% – 80% RH sin condensación
Medidor	PUE HX7
Número de botones	22
Características utilidades	
Numero máximo de plataformas en servicio	2

Additional fee for verification

Accesorios (Additional Fee)

Salidas del bucle de corriente AP2-4
Cables RS 232 (Bascula a Impresora)
Soportes con transportadores con rollos
Lector de tarjetas transpondedor
Cables RS 232 (Bascula a Impresora ZEBRA)
Mesas antivibratil
Pantallas
Adaptadores de corriente
Cables RS 232, RS 485
Cable USB (Bascula a Impresora)
Cables Entradas/Salidas
Escáner de códigos de barra
Impresoras de etiquetas
Soportes, brazos
Teclado, manipuladores
Adaptadores USB
Impresoras de recibos
Módulos adicionales de la plataforma
Convertidor RS 232 a USB
Módulos adicionales

Programas (Additional Fee)

• E2R Pesajes [WX-010-0099]
• Editor de Etiquetas R02 [WX-010-0094]
• R-LAB [WX-010-0080]
• RAD Key [WX-010-0005]
• Alibi Reader PC Software [WX-010-0114]
• Editor de Balanzas 2.1 [WX-010-0173]

Dimensiones de aparato An x Pr x Al

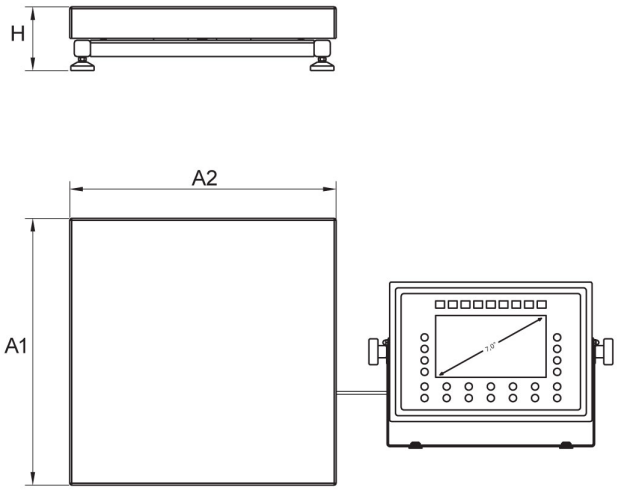

H Platform

	A1	A2	H
HX7.H1	200	150	85±3
HX7.H2	250	300	103±3
HX7.H3	410	410	98±2
HX7.H4	500	500	155±5
HX7.H3/5	400	600	155±5
HX7.H5	600	600	155±5
HX7.H6	800	800	135±5

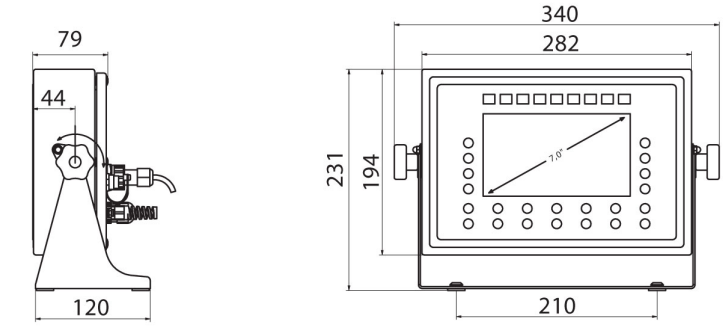

PUE HX7