radwag.com

Multifunktionswaage HX7.150.H4

WP-122-0017

More information on the website
mirror.radwag.com/de/info,w1,LSH

The drawings, photos and graphics used are for illustrative purposes only.

Funktionen

- Dosing
- Percent Weighing
- Parts counting
- Formulation
- Replaceable unit
- ALIBI Memory

Technische Daten

Messtechnische Parameter	
Wägebereich [Max]	150 kg
Min. Belastung	1 kg
Ablesbarkeit [d]	50 g
Eichwert [e]	50 g
Tarierbereich	-150 kg
Max Ablesbarkeit [d] bei nicht geeichter Waage	5 g
OIML-Klasse	III

Physikalische Parameter	
Display	7” grafisch farbiger

Physikalische Parameter	
Waagschale	500×500 mm
Verpackungsgröße B x T x H	610×610×550 mm
Nettogewicht	20,3 kg
Bruttogewicht	24,6 kg
Konstruktion	
Schutzart	IP 66 / 67 Konstruktion, IP 66 / 67 Terminal
Tastatur	membran
Konstruktion	Edelstahl AISI304
Waageschale	Edelstahl AISI304
Kommunikationsschnittstellen	
Schnittstellen	RS232, USB-A, 4IN, 4OUT, Ethernet, Modbus RTU
Optionale Schnittstellen	USB (M12 4P), Ethernet, Modul RS485, Modul RS232, Modul Profibus (Dp SLAVE), PROFINET (RRJ45), EtherNet/IP (RRJ45), 12 IN, 12 OUT, 4-20mA, 0-10V
Elektrische Parameter	
Stromversorgung	100 – 240 V AC 50/60 Hz
Maximaler Leistungsaufnahme	25 W
Optionale Stromversorgung	12 – 24 V DC
Umgebungsbedingungen	
Umgebungstemperatur	-10 – +40 °C
Lagertemperatur	-10 – +50 °C
Relative Luftfeuchtigkeit	10% – 80% RH ohne Kondensation
Messgerät	PUE HX7
Anzahl von Tasten	22
Besonderheiten	
Max. Anzahl der Plattformen	2

Additional fee for verification

Zubehör (Additional Fee)

Kabel RS 232 (Waage – Drucker)
Rahmen mit Rollenförderern
Kabel RS 232 (Waage – Drucker ZEBRA)
Displays
Netzteile
Kabel RS 232, RS 485
USB-Kabel (Waage – Drucker)
E/A Kabel
Barcode-Scanner
Etikettendrucker
Wandhalterung, Stativ
Tastaturen, Taster
USB-Adapter
Thermische Drucker
Modul für zusätzliche Wägeplattformen
Konverter RS 232 – USB
Zusätzliche Module

Software (Additional Fee)

- E2R Wägung [WX-010-0099]
- Etiketten-Editor R02 [WX-010-0094]
- RLAB [WX-010-0080]
- RAD Key [WX-010-0005]
- Alibi Reader [WX-010-0114]
- Scale Editor 2.1 [WX-010-0173]

Abmessungen des Geräts B x T x H

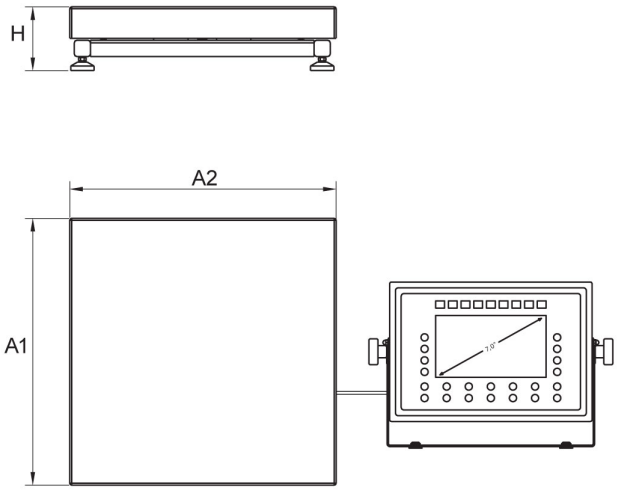

H Platform

	A1	A2	H
HX7.H1	200	150	85±3
HX7.H2	250	300	103±3
HX7.H3	410	410	98±2
HX7.H4	500	500	155±5
HX7.H3/5	400	600	155±5
HX7.H5	600	600	155±5
HX7.H6	800	800	135±5

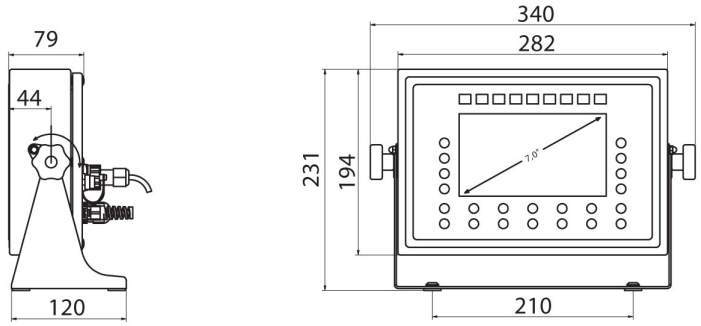

PUE HX7