radwag.com

5Y.15.PM 上皿天秤

WL-224-0002

More information on the website
mirror.radwag.com/ja/info,w1,L7E

The drawings, photos and graphics used are for illustrative purposes only.

機能

- Autotest
- Dosing
- Percent Weighing
- Parts counting
- Peak hold
- Formulation
- Newton unit measurement
- Statistics
- Checkweighing
- IR sensors
- Under-pan weighing
- GLP Procedures
- Animal weighing
- Pipettes Calibration
- Air density correction
- Density determination
- Differential weighing
- Ambient conditions monitoring
- Statistical Quality Control
- Packaged Goods Control
- ALIBI Memory
- Wi-Fi

データシート

計測パラメータ	
最大ひょう量 [Max]	15 kg
最小荷重	-

計測パラメータ	
最小表示 [d]	0,01 g
法定計量時の単位 [e]	-
風袋範囲	-15 kg
標準繰り返し性 [5% Max]	0,004 g
標準繰り返し性 [Max]	0,012 g
標準最小計量値 (USP)	8,2 g
標準最小計量値 (U=1%,k=2)	0,82 g
直線性	±0,03 g
安定化時間	1 s
調整	外部、天秤のレベルから (着脱式アダプター)
OIMLクラス	-
物理的パラメータ	
レベリングシステム	ミクロ天秤 – LevelSENSING
ディスプレイ	10" セル サンプル 赤外線式
納品構成品	計量皿, ニッケルシルバー, 接地バンパー, ボトムカバー.
計量皿寸法	200×185 mm
梱包寸法 幅x奥行x高さ	520×520×280 mm
正味重量	12 kg
総重量	14,2 kg
工事中	
保護クラス	IP 43
通信インターフェース	
通信インターフェース	2×USB-A, USB-C, RS 232 (COM3), HDMI, Ethernet, Wi-Fi, Hotspot
電気的パラメータ	
電源	(ベース, ボトムリング, ガラス容器, ピペット校正アダプタ, エバポレーションリング, 計量皿, ガラス製のフタ, 機械式開閉カバー, 保護用ネジ): 100 – 240V AC 50/60Hz 1A; 15V DC 2,4A ミクロ天秤: 12 – 15V DC 1,6A max; 10–19W*
環境条件	
動作温度	+10 – +40 °C

* Wi-Fi® is a registered trademark of Wi-Fi® Alliance.

アクセサリ (Additional Fee)

メディアボックス
RFIDタグ
防振台
電源アダプタ
追加モジュール
プロ仕様の計量テーブル
天秤用保護カバー
天秤保管ケース
底部吊り下げ計量
RS 232、RS 485 ケーブル
スタンド、壁取り付けキット、取り付けブラケット
レシートプリンタ
指紋リーダー
RS 232 – USB コンバータ

ソフトウェア (Additional Fee)

- E2R Weighing（計量） [WX-010-0099]
- RADWAG Remote Desktop [WX-010-0107]
- Label Editor R02 [WX-010-0094]
- Scale Editor 2.1 [WX-010-0173]
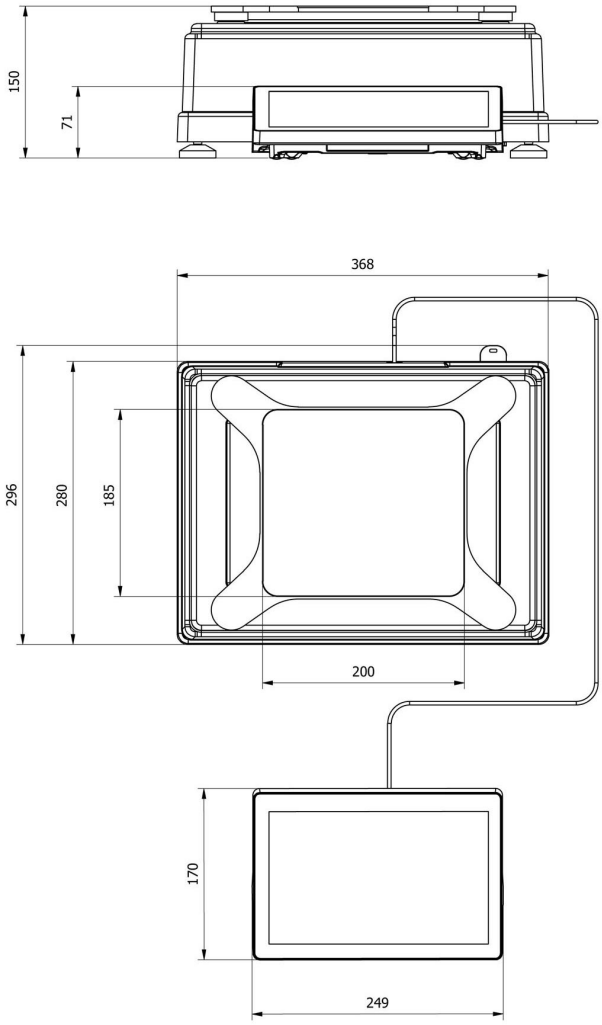
デバイスの寸法 幅x奥行x高さ