radwag.com

UL-01-1 (AS) Laboratuvar için tutucu

WX-001-0036

More information on the website
mirror.radwag.com/tr/info,w1,L1H

The drawings, photos and graphics used are for illustrative purposes only.

Teknik Veriler

Fiziksel parametreler	
Ambalaj boyutları G x D x Y	110×102×56 mm
Net ağırlık	103 g
Brüt ağırlık	145 g

İle uyumlu (Additional Fee)

AS X7 Analitik Teraziler
AS 5Y Analitik Teraziler
AS R2 PLUS Analitik Teraziler
AS R1 PLUS Analitik Teraziler
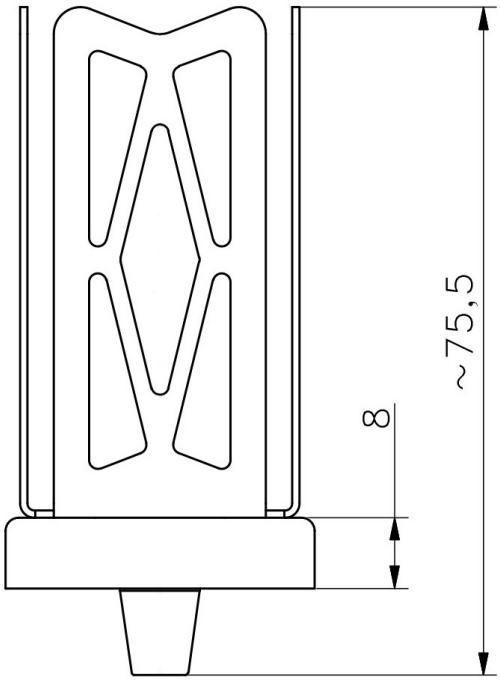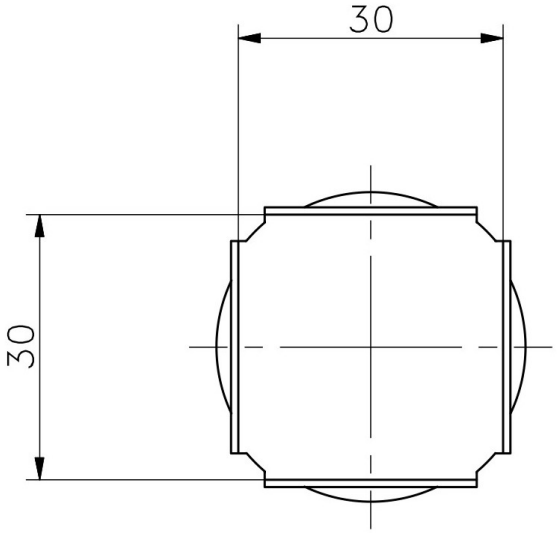
Cihaz boyutları G x D x Y