KR-04-2 Adattatore

WX-004-0081

More information on the website
mirror.radwag.com/it/info,w1,KET



The drawings, photos and graphics used are for illustrative purposes only.

Caratteristiche generali

L’adattatore KR-04-2 e progettato per bilance che non sono equipaggiate con interfaccia Ethernet. L’adattatore permette l’utilizzo delle bilance che debbano operare in un sistema di pesatura basato su una rete LAN. E’ progettato per lavorre con gli indicatori PUE C31/H.

KR-04-2 e costruito con una struttura in acciaio inox , ed e equipaggiato con un cavo seriale RS 232 con spina ermetica, cavo Ethernet con e spina RJ45 plug, alimentato da corrente di rete 230V AC.

Versione attuale del software: „Network Enabler Administrator”: 2.11

Compatibile con (Additional Fee)

Piattaforme in esecuzione waterproof H315 HR
Bilancia a piattaforma in acciaio inox H315 4H
Bilancia con rampa di carico in acciaio inox H315 4N.H
Bilancia con rampa di carico in acciaio inox H315 4N.H.LD

Device dimensions L x P x A

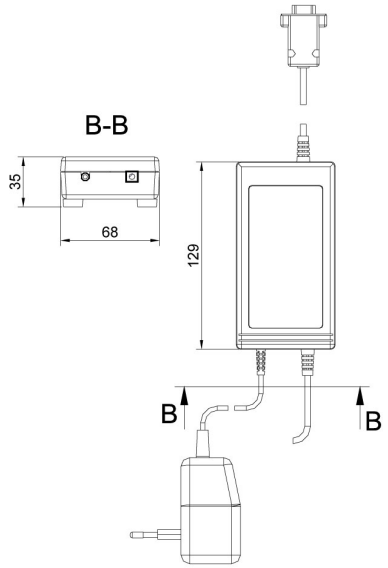

KR-01, KR-04 converter

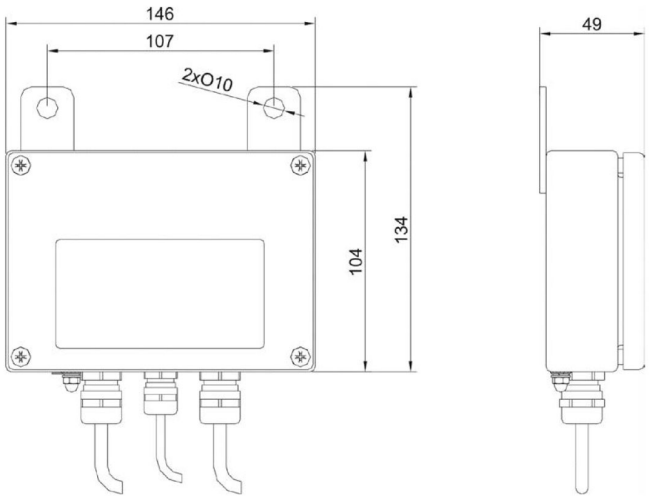

KR-04-2, KR-04-3 converter