radwag.com

Rüzgârlık PS/WLC.X2 128×128

WX-002-0103

More information on the website
mirror.radwag.com/tr/info,w1,JVH

The drawings, photos and graphics used are for illustrative purposes only.

Teknik Veriler

Fiziksel parametreler	
Tartım kefesi boyutları	128×128 mm
Boyut	160x160x81 mm

İle uyumlu (Additional Fee)

PS R1 Hassas Teraziler
PUK için PS X7 terazileri
PS R2 Hassas Teraziler
WLC C/2 Hassas Teraziler
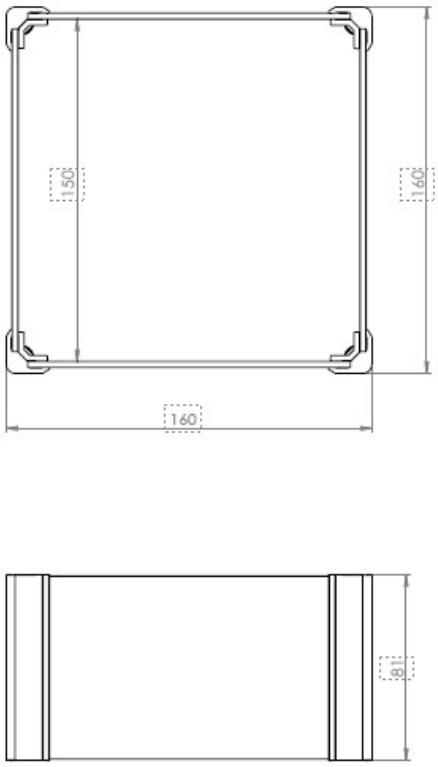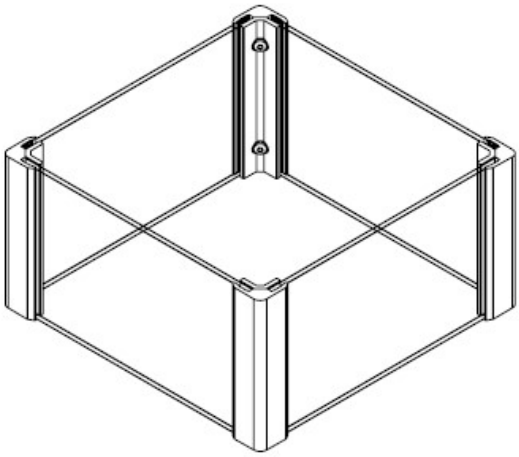
Cihaz boyutları G x D x Y