radwag.com

Protetor de vento PS/WLC.X2 128×128

WX-002-0103

More information on the website
mirror.radwag.com/br/info,w1,JVH

The drawings, photos and graphics used are for illustrative purposes only.

Ficha Técnica

Parâmetros físicos	
Dimensões até prato de pesagem	128×128 mm
Dimensão	160x160x81 mm

Compatível com (Additional Fee)

Balança de precisão PS R1
Balança de precisão PS R2
Balança de precisão WLC C/2
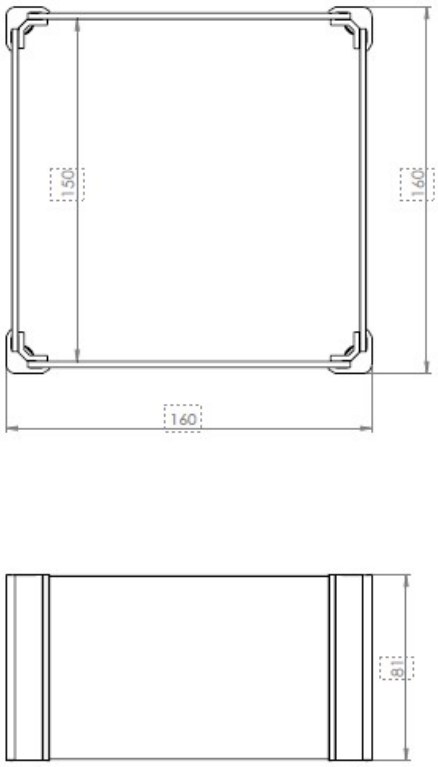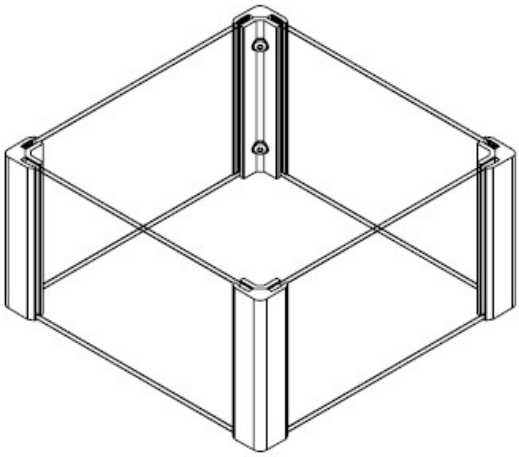
Dimensões do dispositivo L x P x A