radwag.com

Comparateur de masse robotisé RMC 20000.5Y

WL-419-0015

More information on the website
mirror.radwag.com/fr/info,w1,JQ4

The drawings, photos and graphics used are for illustrative purposes only.

Paramètres Techniques

Paramètres métrologiques	
E0 Plage d'étalonnage	1 – 20 * kg
E1 Plage d'étalonnage	1 – 20 kg
E2 Plage d'étalonnage	1 – 20 kg
F1 Plage d'étalonnage	1 – 20 kg
F2 Plage d'étalonnage	1 – 20 kg
Capacité maximale [Max]	20,2 kg
Précision de lecture [d]	0,1 mg
Répétabilité standard [5% Max]	0,15 mg
Répétabilité standard [Max]	0,2 mg
Répétabilité admissible	0,3 mg
Linéarité	±0,5 mg
Étendue d'équilibrage électrique	-50 g – +200 g
Temps de stabilisation	30 s
Ajustage	interne (automatique)

Paramètres physiques	
Afficheur	10" graphique couleurs écran tactile
Dimension du plateau	ø190 mm - d'auto-centrage
Dimensions d'appareil L x P x H	2700×1400×2000 mm
Dimensions de terminal de lecture	249×170×72 mm
Construction	
Poids de lest	interne (automatiques)
Magazine	10
Interface de Communication	
Interface de Communication	2×USB-A, USB-C, RS 232 (COM3), HDMI, Ethernet, Wi-Fi, Hotspot
Paramètres électriques	
Alimentation	110 – 240 V AC 50/60 Hz
Conditions environnementales	
Température du travail	+15 – +30 °C
Vitesse de changements de température de travail	±0,5 °C / 12 h (±0,3 °C / 4 h)
Humidité relative d'air	40% – 60%
Vitesse de changements d'humidité relative d'air	±5% / 12 h (2% / 4 h)

Répétabilité est exprimée par l'écart standardisé déterminé pour 6 cycles ABBA déterminé expérimentalement dans les conditions environnementales définies dans le document OIML R111 (Tableau C.1) pour le calibrage des masses de référence de la classe E1.
***Masse étalon E0** déterminée à partir de 1/5 d'une erreur limite selon la norme OIML R111 pour la classe E1.

* Wi-Fi® is a registered trademark of Wi-Fi® Alliance.

Accessoires (Additional Fee)

Tag RFID
Modules complémentaires
Écran de protection anti-poussière
Lecteurs de code-barres
Câbles RS 232, RS 485
THBR 2.0 - Monitorage des conditions environnementales
Imprimante de tickets de caisse
Lecteur d'empreintes digitales
Câbles RS 232 (balance – imprimante)

Software (Additional Fee)

• RAD Key [WX-010-0005]
• Système RMCS [WX-010-0048]
• RMCS Lite [WX-010-0164]
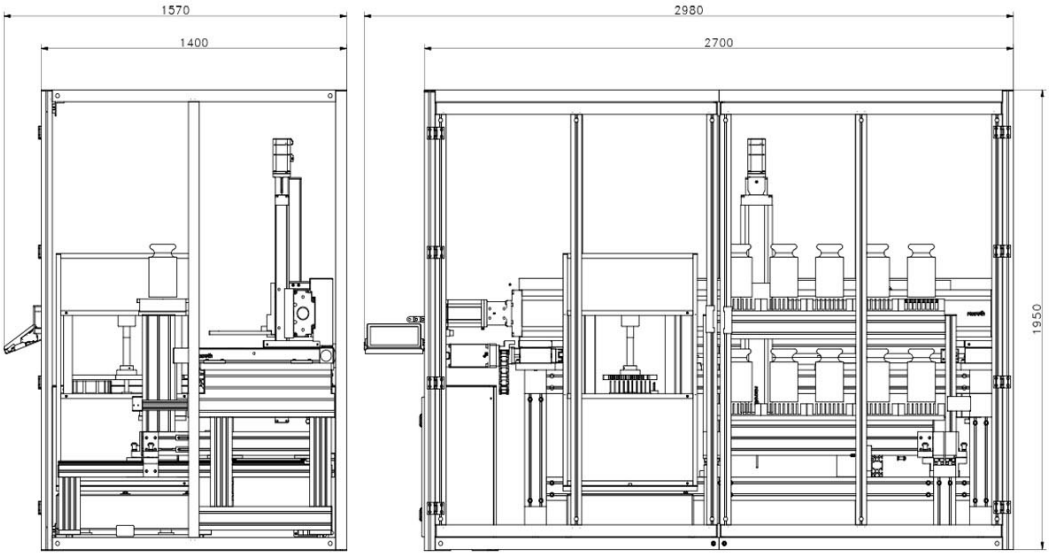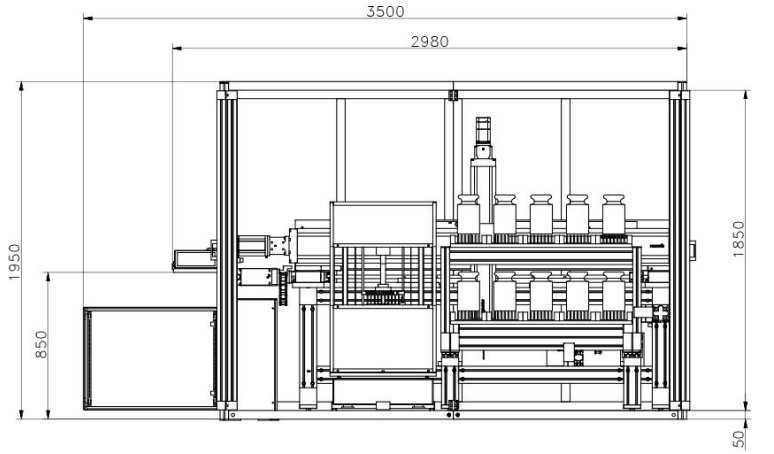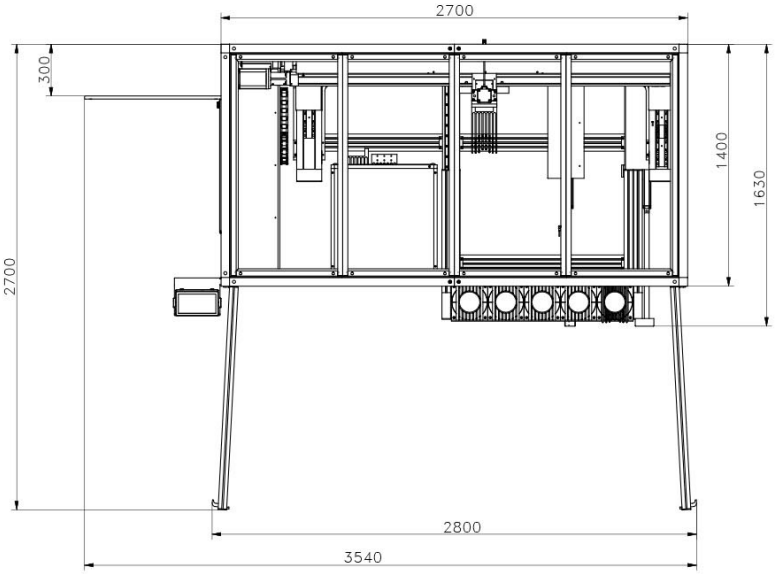
Dimensions d'appareil L x P x H