radwag.com

SAL/STONE/C - Antivibrationstisch

WX-001-0078

More information on the website
mirror.radwag.com/de/info,w1,JDL

The drawings, photos and graphics used are for illustrative purposes only.

Technische Daten

Konstruktion	
Konstruktion	pulverbeschichteter Stahl St3S
Wägebereich	150 kg
Physikalische Parameter	
Verpackungsgröße B x T x H	1200×800×970 mm
Nettogewicht	215 kg
Bruttogewicht	242 kg
Länge	1000 mm
Breite	650 mm
Höhe	815 mm

Kompatibel mit (Additional Fee)

Feuchtebestimmer MA X7.IC.A
Mikrowaage für Pipettenkalibrierung XA 5Y.M.A.P
Mikrowaage für Pipettenkalibrierung MYA 5Y.P
Multifunktionswaage C32
Feuchtebestimmer MA 5Y
Tunneldetektoren
Plattformwaage C315
Präzisionswaage 5Y.PM
Mikrowaage für Filterwägung MYA 5Y.F
Multifunktionswaage WPY
Analysenwaage AS X7
Waagen PS X7 für FPVO
Mikrowaage XA 5Y.M.A
Präzisionswaage WLC
Präzisionswaagen PS R2
Präzisionswaage WLC X7
Multifunktionswaagen HY10
Wägemodule MAS
Präzisionswaage C32.PM
Automatische Waagen für die Pipettenkalibrierung
Multifunktionswaage HX7
Feuchtebestimmer MA X7.A
Präzisionswaage PS X7
Analysenwaage XA 5Y.A
Manueller Massekomparator WAY 5Y.KO
Ultra-Mikrowaage UYA 5Y
Feuchtebestimmer MA 5Y.IC
Wägemodule MPS.M
Feuchtebestimmer MA R
Analysenwaage AS 5Y
Automatische Massekomparator AK-4
Waagen PS 5Y für FPVO
Präzisionswaage PS R2.H
Präzisionswaage WTC
Präzisionswaage CY10
Analysenwaage für Filter XA 5Y.F
Präzisionswaage WLY
Automatische Massekomparator UMA
Dichte-Massekomparatoren
Präzisionswaage WLC C/2
Mikrowaage MYA 5Y
Präzisionswaage PS R1
Analysenwaage XA 5Y
Manuelle Suszeptometer zur Magnetismusmessung
Analysenwaage AS R2 PLUS
Präzisionswaage PS 5Y
Wägemodule MAS1
Feuchtebestimmer PMV 5Y
Automatische Suszeptometer zur Magnetismusmessung
Wägemodule MPS.T
Manueller Massekomparator XA 5Y.KO
Mikrowaage XA 5Y.M
Manueller Massekomparator UYA 5Y.KO
Analysenwaage AS R1 PLUS
Ultra-Mikrowaage für Filter UYA 5Y.F
Manueller Massekomparator APP 5Y.KO
Nano-Comparator NANO.AK-4.500.5Y
Mikrowaage für Stentwägung XA 5Y.M.A.S
Wägemodule MAS.M

Abmessungen des Geräts B x T x H

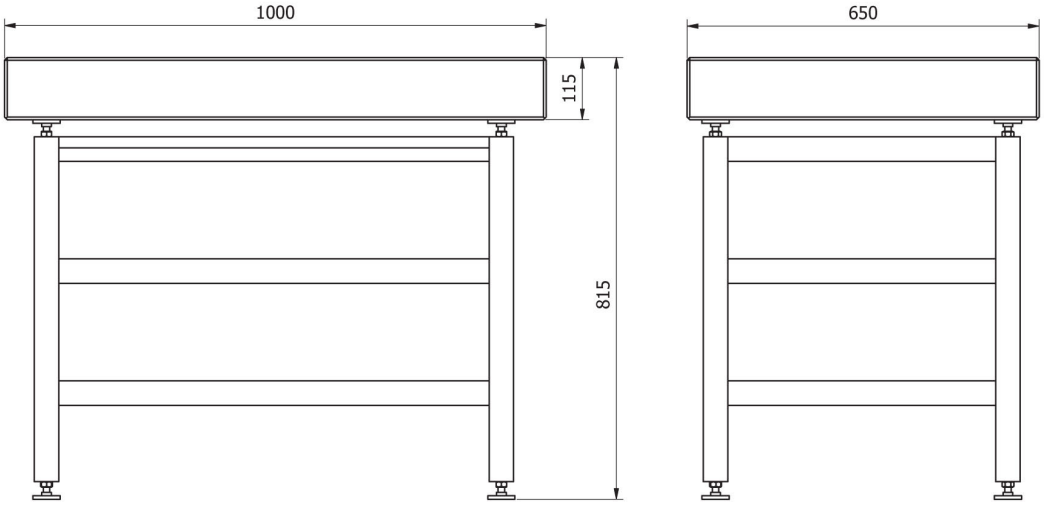

SAL/STONE