radwag.com

MAS.220.R1 Modulo di pesatura

WX-016-0340

More information on the website
mirror.radwag.com/it/info,w1,IAI



The drawings, photos and graphics used are for illustrative purposes only.

Specifiche

Parametri metrologici	
Portata massima [Max]	220 g
Intevallo di precarico	22 g
Divisione [d]	0,1 mg
Ripetibilita	0,12 mg
Linearità	±0,2 mg
Tempo di riscaldamento dopo l'accensione	1 h
Tempo di stabilizzazione	2 s
Calibrazione	external
Costruzione	
Punteggio IP	IP 43
Struttura	aluminum
Materiale da pesata	Stainless steel
Interfaccia di comunicazione	
Interfaccia	RS232

Parametri elettrici	
Alimentatore	Adapter: 100 – 240V AC 50/60Hz; 12V DC 1,2A Module: 12V DC
Environmental conditions	
Ambiente di lavoro	+10 – +40 °C
Umidità relativa	40% – 80%
Parametri fisici	
Dimensione piatto	ø42 mm
Device dimensions L x P x A	254x127x138 mm
Dimensioni del pacco L x P x A	440×370×360 mm
Peso net	2,9 kg
Peso lordo	5 kg



Accessori (Additional Fee)

Tavoli antivibranti
Terminale R (WDM-8)
Cavo seriale RS 232, RS 485

Software (Additional Fee)

• R Panel [WX-010-0187]

Device dimensions L x P x A

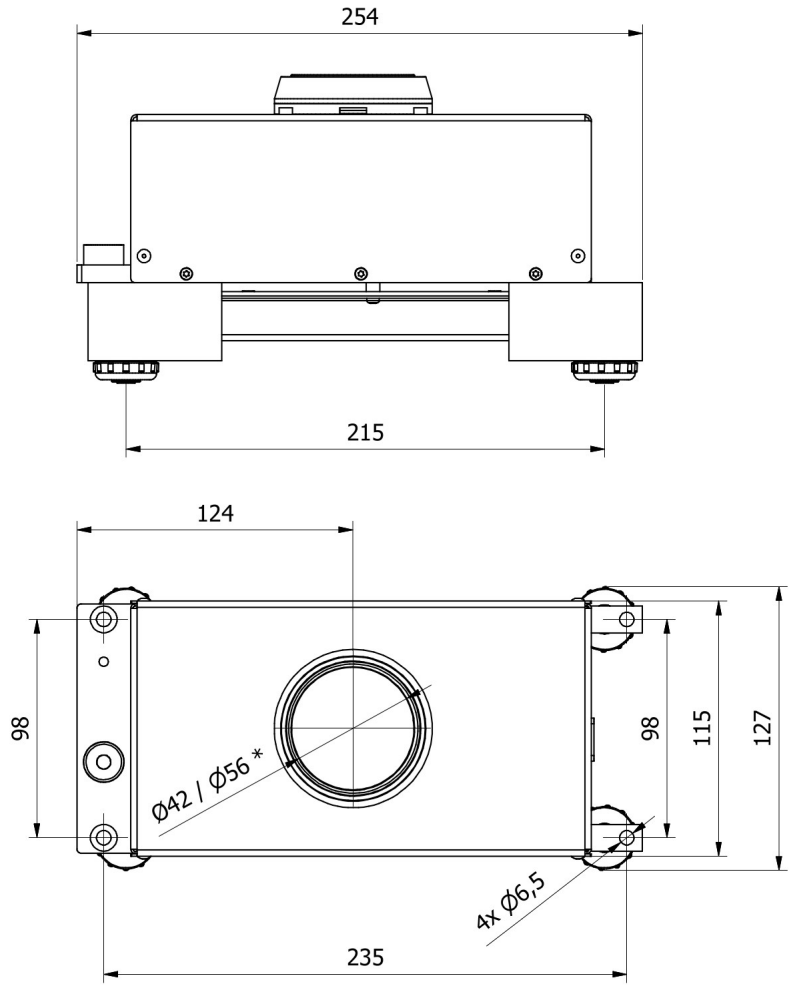

* - Ø42 - MAS.50.R1; MAS.80.R1; MAS.220.R1,
MAS.50.R2; MAS.80.R2; MAS.220.R2.

- Ø56 - MAS.220/440.R1; MAS.640.R1; MAS.1000.R1,
MAS.220/440.R2; MAS.640.R2; MAS.1000.R2.