radwag.com

Module de balance MAS.220.R1

WX-016-0340

More information on the website
mirror.radwag.com/fr/info,w1,IAI



The drawings, photos and graphics used are for illustrative purposes only.

Paramètres Techniques

Paramètres métrologiques	
Capacité maximale [Max]	220 g
Capacité préliminaire	22 g
Précision de lecture [d]	0,1 mg
Répétabilité	0,12 mg
Linéarité	±0,2 mg
Temps de chauffe après la mise sous tension	1 h
Temps de stabilisation	2 s
Ajustage	externe
Construction	
Degré de protection	IP 43
Boîtier	aluminium
Matériel du plateau	Acier inoxydable
Interface de Communication	
Interface de Communication	RS232

Paramètres électriques	
Alimentation	Adaptateur: 100 – 240V AC 50/60Hz; 12V DC 1,2A Module: 12V DC
Conditions environnementales	
Température du travail	+10 – +40 °C
Humidité relative d'air	40% – 80%
Paramètres physiques	
Dimension du plateau	ø42 mm
Dimensions d'appareil L x P x H	254x127x138 mm
Dimensions de colis L x P x H	440×370×360 mm
Masse nette	2,9 kg
Masse brute	5 kg



Accessoires (Additional Fee)

Tables antivibratoires
Terminal R (WDM-8)

Câbles RS 232, RS 485

Software (Additional Fee)

• R Panel [WX-010-0187]

Dimensions d'appareil L x P x H

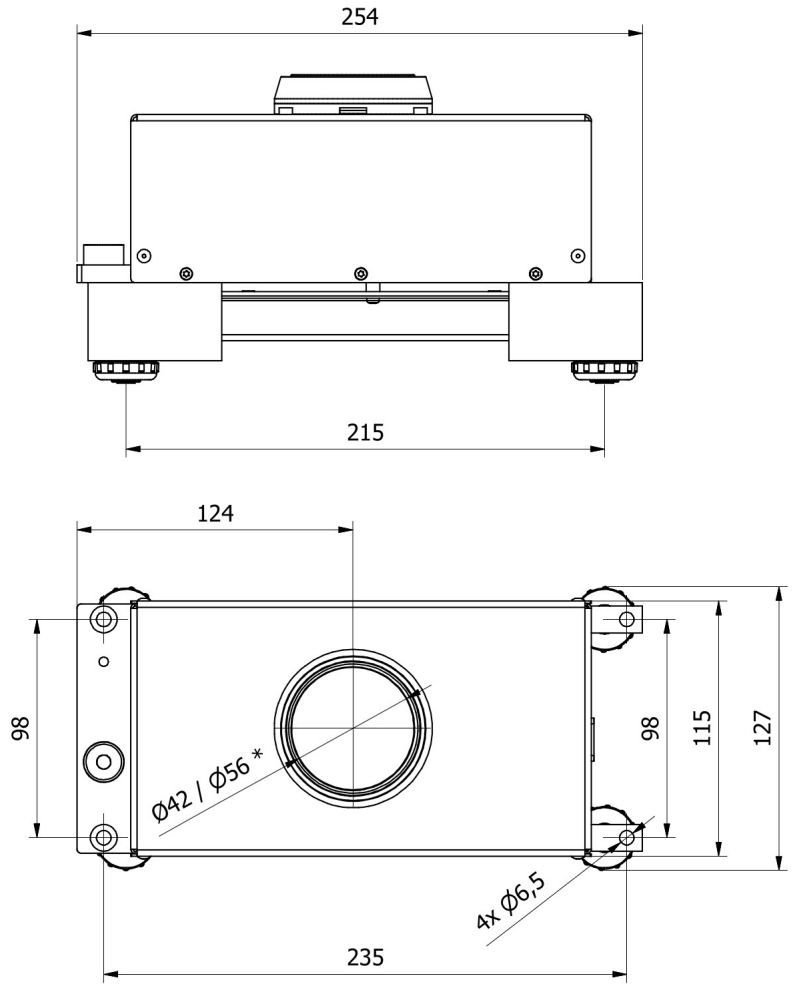

* - Ø42 - MAS.50.R1; MAS.80.R1; MAS.220.R1,
MAS.50.R2; MAS.80.R2; MAS.220.R2.

- Ø56 - MAS.220/440.R1; MAS.640.R1; MAS.1000.R1,
MAS.220/440.R2; MAS.640.R2; MAS.1000.R2.