radwag.com

Wägemodul MAS.220.R1

WX-016-0340

More information on the website
mirror.radwag.com/de/info,w1,IAI



The drawings, photos and graphics used are for illustrative purposes only.

Technische Daten

Messtechnische Parameter	
Wägebereich [Max]	220 g
Vorlast	22 g
Ablesbarkeit [d]	0,1 mg
Wiederholbarkeit	0,12 mg
Linearität	±0,2 mg
Aufwärmzeit nach dem Einschalten der Stromversorgung	1 h
Stabilisierungszeit	2 s
Justierung	extern
Konstruktion	
Schutzart	IP 43
Gehäuse	Aluminum
Waageschale	Edelstahl
Kommunikationsschnittstellen	
Schnittstellen	RS232

Elektrische Parameter	
Stromversorgung	Adapter: 100 – 240V AC 50/60Hz; 12V DC 1,2A Modul: 12V DC
Umgebungsbedingungen	
Umgebungstemperatur	+10 – +40 °C
Relative Luftfeuchtigkeit	40% – 80%
Physikalische Parameter	
Waagschale	ø42 mm
Abmessungen des Geräts B x T x H	254x127x138 mm
Verpackungsgröße B x T x H	440×370×360 mm
Nettogewicht	2,9 kg
Bruttogewicht	5 kg



Zubehör (Additional Fee)

Antivibrationstische
Terminal R (WDM-8)
Kabel RS 232, RS 485

Software (Additional Fee)

• R Panel [WX-010-0187]

Abmessungen des Geräts B x T x H

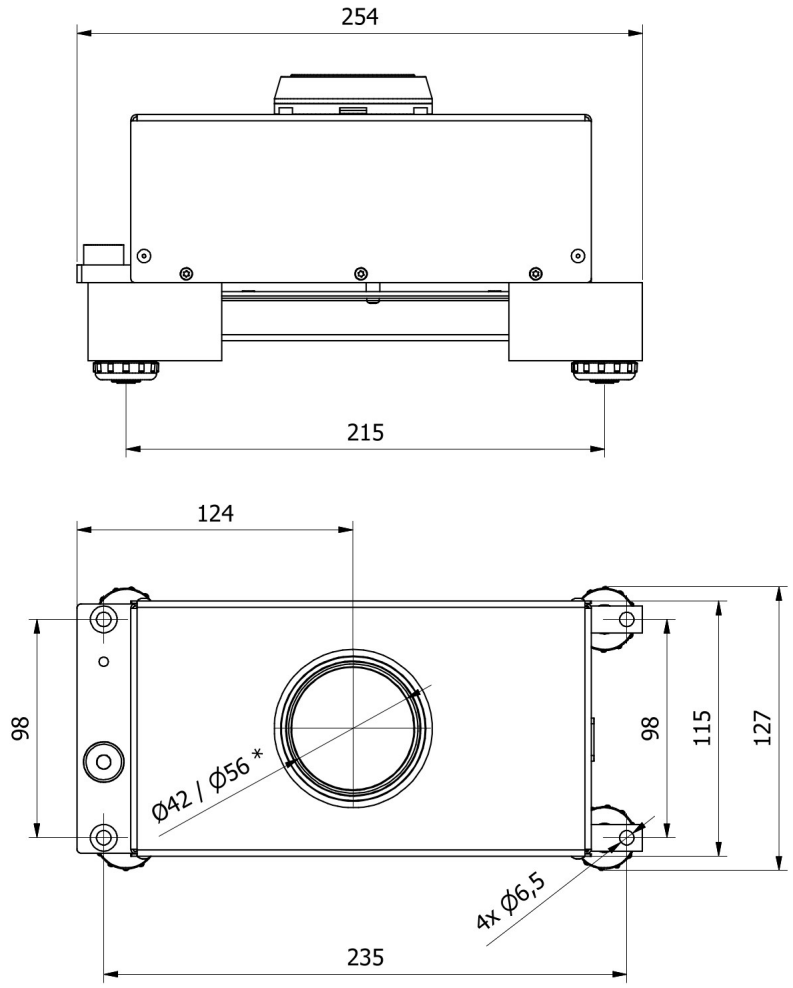

* - Ø42 - MAS.50.R1; MAS.80.R1; MAS.220.R1,
MAS.50.R2; MAS.80.R2; MAS.220.R2.

- Ø56 - MAS.220/440.R1; MAS.640.R1; MAS.1000.R1,
MAS.220/440.R2; MAS.640.R2; MAS.1000.R2.