radwag.com

Módulo de pesagem MAS.220.R1

WX-016-0340

More information on the website
mirror.radwag.com/br/info,w1,IAI



The drawings, photos and graphics used are for illustrative purposes only.

Ficha Técnica

Parâmetros metrológicos	
Capacidade máxima [máx]	220 g
Faixa de pré-carga	22 g
Resolução [d]	0,1 mg
Repetibilidade	0,12 mg
Linearidade	±0,2 mg
Tempo de aquecimento após a conexão à energia	1 h
Tempo de estabilização	2 s
Ajuste	externa
Construção	
Classe de proteção	IP 43
Carcaça	alumínio
Material até prato de pesagem	aço inoxidável
Interface de comunicação	
Interface de comunicação	RS232

Parâmetros elétricos	
Fonte de alimentação	Adaptador: 100 – 240V AC 50/60Hz; 12V DC 1,2A Módulo: 12V DC
Condições ambientais	
Temperatura de operação	+10 – +40 °C
Umidade relativa	40% – 80%
Parâmetros físicos	
Dimensões até prato de pesagem	ø42 mm
Dimensões até dispositivo L x P x A	254x127x138 mm
Dimensões da embalagem L x P x A	440×370×360 mm
Peso líquido	2,9 kg
Peso bruto	5 kg



Acessórios (Additional Fee)

Mesas antivibração
!Terminal R (WDM-8)
RS 232, RS 485 cabos

Software (Additional Fee)

• R-Panel [WX-010-0187]

Dimensões do dispositivo L x P x A

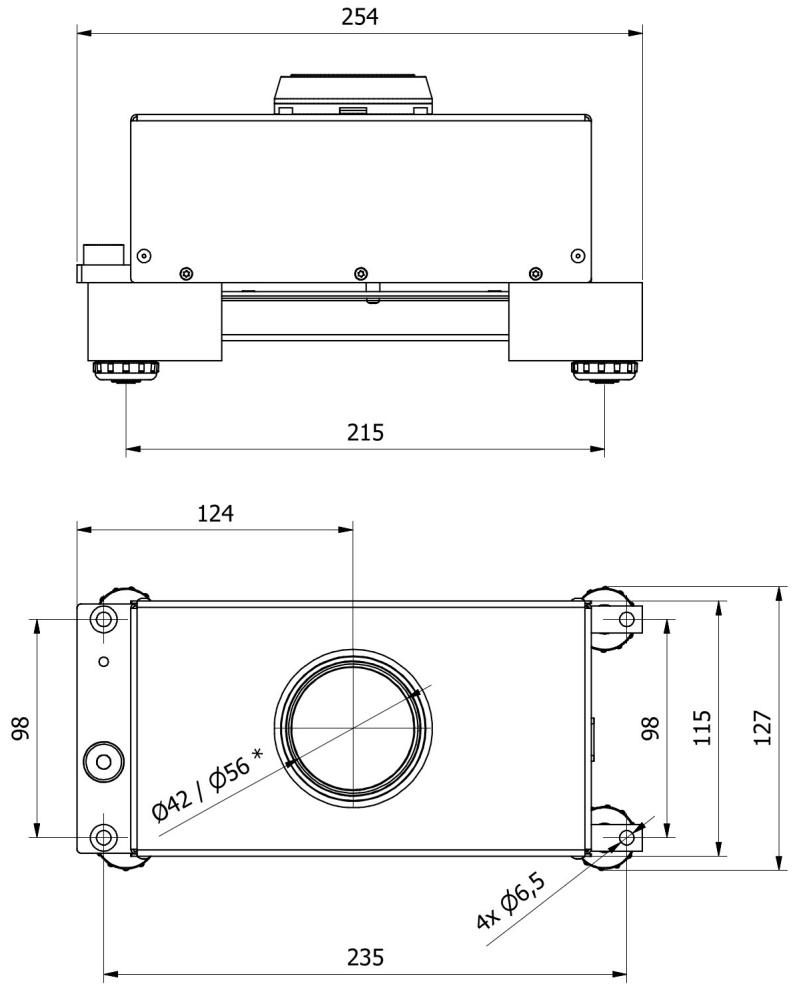

* - Ø42 - MAS.50.R1; MAS.80.R1; MAS.220.R1,
MAS.50.R2; MAS.80.R2; MAS.220.R2.

- Ø56 - MAS.220/440.R1; MAS.640.R1; MAS.1000.R1,
MAS.220/440.R2; MAS.640.R2; MAS.1000.R2.