radwag.com

Basamento in acciaio inox con rampa di carico H315.4N.1500.H4.LD

WP-234-0026

More information on the website
mirror.radwag.com/it/info,w1,l70



The drawings, photos and graphics used are for illustrative purposes only.

Funzioni

- Plus/Minus Control
- Percent Weighing
- Totalizing
- Parts counting
- Internal battery
- Peak hold
- Newton unit measurement
- Animal weighing

Specifiche

Parametri metrologici	
Portata massima [Max]	1500 kg
Portata minima [Min]	10 kg
Divisione [d]	500 g
Intervallo di verifica della bilancia [e]	500 g
Campo di tara	-1500 kg
Massima leggibilità per bilance non verificate	200 g
Classe OIML	III

Parametri fisici	
Display	4,3” LCD (backlit)
Lunghezza del cavo	3 m
Dimensione piatto	1500×1500 mm
Dimensioni del pacco L x P x A	2040×1900×580 mm
Peso net	275 kg
Peso lordo	455 kg
Costruzione	
Punteggio IP	IP 66 / 69 construction, IP 66 / 67 / 69 terminal
Interfaccia di comunicazione	
Interfaccia	RS232, USB
Interfacce opzionali	RS232 or RS485 or 4IN/4OUT or Ethernet or analog output 4-20 mA
Parametri elettrici	
Alimentatore	100 – 240 V AC 50/60 Hz
Alimentatore opzionale	internal rechargeable battery
Tempo operativo delle batterie	max 7h
Environmental conditions	
Ambiente di lavoro	-10 – +40 °C
Umidità relativa	10% – 85% RH no condensation





Additional fee for verification


Accessori (Additional Fee)

AP2-4 Modulo di conversione analogica
Cavo seriale RS 232 (connessione bilance - Stampanti)
Display
Cavi di rete (connessione bilance - Ethernet)
Cavo seriale RS 232, RS 485
Alimentatore
Convertitore RS 232 – Ethernet
USB adatper
Stampanti di ricevuta
Cavo USB (connessione bilance - stampanti)
Supporto, set di montaggio a muro e braccetti di montaggio
ConvertitoreRS 232 – USB

Software (Additional Fee)

• RAD Key [WX-010-0005]
• Editore per sistemi di pesatura 2.1 [WX-010-0173]
• R-LAB [WX-010-0080]

Device dimensions L x P x A

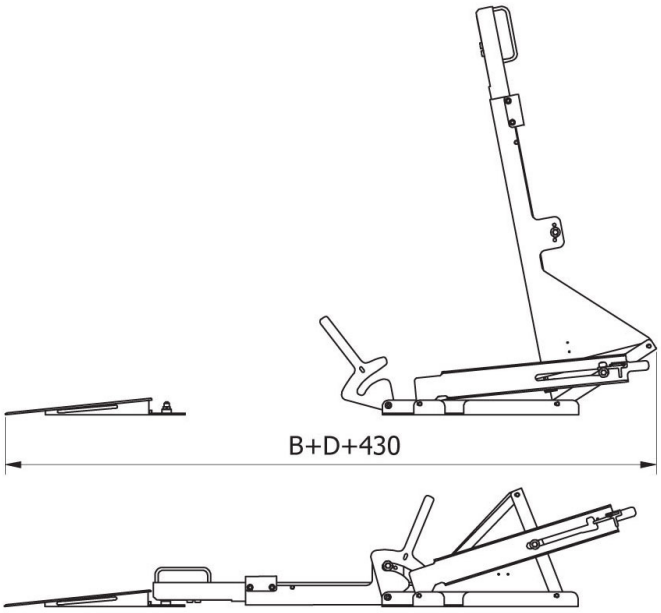

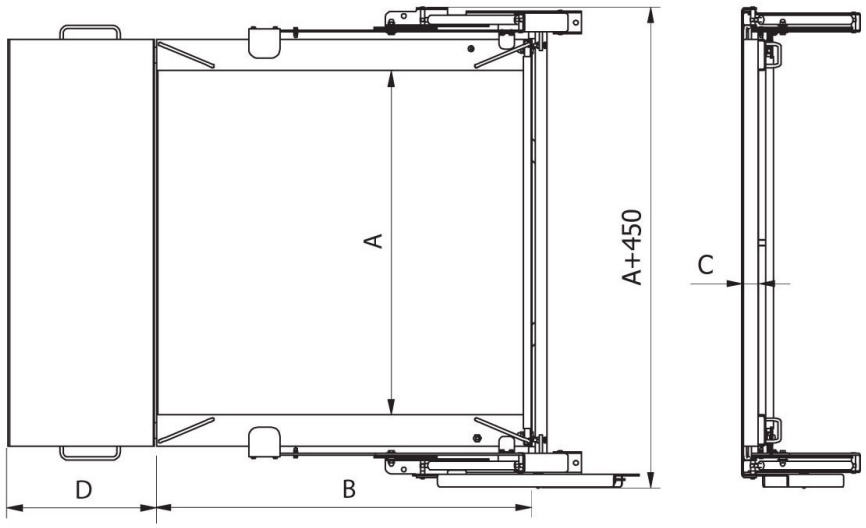

	A [mm]	B [mm]	C [mm]	D [mm]
H315.4N.150.H1.LD	840	860	45	426
H315.4N.300.H1.LD	840	860	45	426
H315.4N.600.H1.LD	840	860	45	426
H315.4N.150.H2.LD	1100	1200	45	426
H315.4N.300.H2.LD	1100	1200	45	426
H315.4N.600.H2.LD	1100	1200	45	426
H315.4N.300.H3.LD	1200	1500	45	426
H315.4N.600.H3.LD	1200	1500	45	426
H315.4N.1500.H2.LD	1100	1200	52	476
H315.4N.1500.H3.LD	1200	1500	52	476
H315.4N.300.H4.LD	1500	1500	52	476
H315.4N.600.H4.LD	1500	1500	52	476
H315.4N.1500.H4.LD	1500	1500	52	476