radwag.com

C32.0.6.D2 多機能はかり

WP-120-0005

More information on the website
mirror.radwag.com/ja/info,w1,l36



The drawings, photos and graphics used are for illustrative purposes only.

機能

- Labelling
- Plus/Minus Control
- Percent Weighing
- Totalizing
- Parts counting
- Newton unit measurement
- Statistics
- IR sensors
- GLP Procedures
- Replaceable unit
- ALIBI Memory

データシート

計測パラメータ	
最大ひょう量 [Max]	0,6 kg
最小荷重	4 g
最小表示 [d]	0,2 g
法定計量時の単位 [e]	0,2 g
風袋範囲	-0,6 kg
非検定用はかりの最大可読性（目量）	0,02 g
OIMLクラス	III

物理的パラメータ	
ディスプレイ	**5" グラフィック カラー**
ケーブル長	1 m
計量皿寸法	195×195 mm
梱包寸法 幅x奥行x高さ	530×310×150 mm
正味重量	3,7 kg
総重量	4,4 kg
工事中	
保護クラス	IP 43
ハウジング	ABS樹脂
計量皿の材質	**ステンレススチール AISI304**
通信インターフェース	
通信インターフェース	2×RS232, USB-A, USB-B, Ethernet, 4 IN / 4 OUT (デジタル), Wi-Fi
電気的パラメータ	
電源	100 – 240 V AC 50/60 Hz
消費電力 max.	10 W
オプションの電源	**内蔵充電式バッテリー**
バッテリー駆動時間	最大 5 時間稼働
環境条件	
動作温度	-10 – +40 °C

* Wi-Fi® is a registered trademark of Wi-Fi® Alliance.

2 YEARS WARRANTY M Additional fee for verification CE

アクセサリ (Additional Fee)

ディスプレイ
トランスポンダー式カードリーダー
電源アダプタ
RS 232 ケーブル (はかり - プリンタ)
シガーライターソケット電源ケーブル
バーコードスキャナ
RS 232、RS 485 ケーブル
ラベルプリンタ
防振台
キーパッド、外部スイッチ
スタンド、壁取り付けキット、取り付けブラケット
追加モジュール
レシートプリンタ
AP2-1 電流ループユニット

ソフトウェア (Additional Fee)

- E2R Weighing（計量） [WX-010-0099]
- Label Editor R02 [WX-010-0094]
- R-Lab [WX-010-0080]
- RADWAG Development Studio [WX-010-0104]
- RAD Key [WX-010-0005]
- Alibi Reader [WX-010-0114]
- Scale Editor 2.1 [WX-010-0173]

デバイスの寸法 幅x奥行x高さ

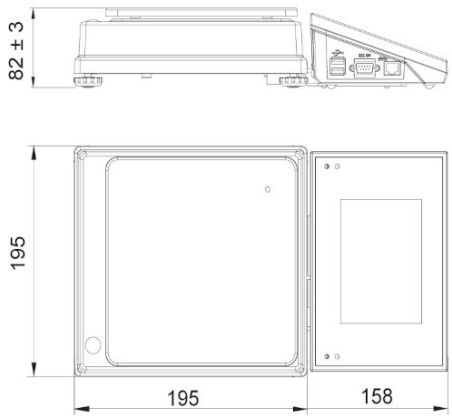

C32.D2

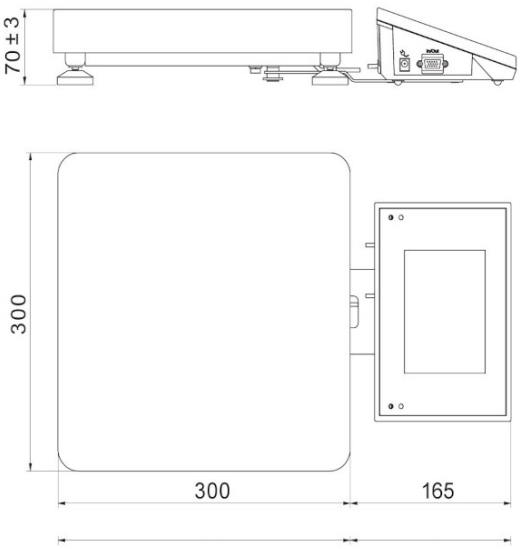

C32.F1.R

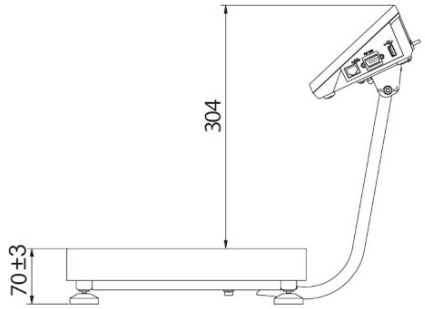

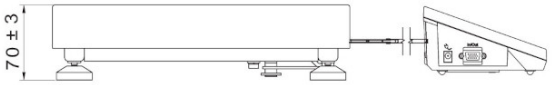

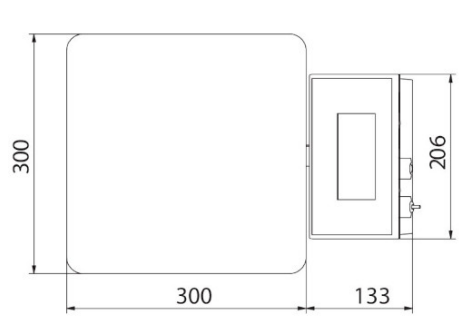

C32.F1.M

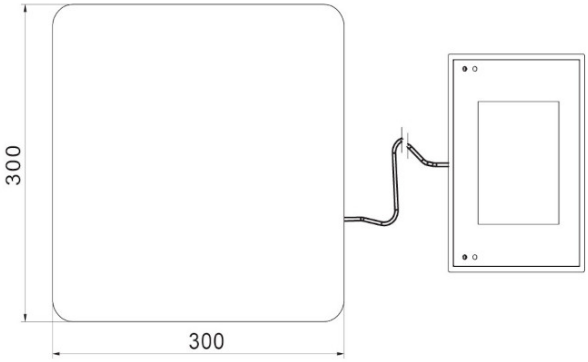

C32.F1.K