radwag.com

PS 4500.R2.M.H 上皿天秤

WL-221-0025

More information on the website
mirror.radwag.com/ja/info,w1,HCV



The drawings, photos and graphics used are for illustrative purposes only.

機能

- Autotest
- Dosing
- Percent Weighing
- Totalizing
- Parts counting
- Peak hold
- Newton unit measurement
- Statistics
- Checkweighing
- Under-pan weighing
- GLP Procedures
- Animal weighing
- Density determination

データシート

計測パラメータ	
最大ひょう量 [Max]	4500 g
最小荷重	500 mg
最小表示 [d]	0,01 g
風袋範囲	-4500 g
標準最小計量値 (USP)	10 g
標準最小計量値 (U=1%, k=2)	1 g

計測パラメータ	
標準繰り返し性 [5% Max]	0,005 g
繰返し性 (Max)	0,008 g
直線性	±0,03 g
安定化時間	1,5 s
調整	内部 (自動)
感度温度ドリフト	2×10^{-6}/°C×Rt
物理的パラメータ	
レベリングシステム	手動
ディスプレイ	5,3” LCD (バックライト付き)
納品構成品	**バランス, 計量皿, 計量皿用シールド, 電源**
計量皿寸法	195×195 mm
梱包寸法 幅x奥行x高さ	475×380×345 mm
正味重量	4,8 kg
総重量	6,3 kg
工事中	
保護クラス	IP 54
通信インターフェース	
通信インターフェース	2×RS232[1], USB-A, USB-B, Wi-Fi （オプション
電気的パラメータ	
電源	アダプター: 100 – 240V AC 50/60Hz 0.6A Max; 12V DC 1,2A バランス: 12 – 15V DC 0,7A max; 3 – 5,5W*
消費電力	4 W
環境条件	
動作温度	+10 – +40 °C
相対湿度	40% – 80%

* Wi-Fi® is a registered trademark of Wi-Fi® Alliance.

アクセサリ (Additional Fee)

防振台
電源アダプタ
シガーライターソケット電源ケーブル
USB cable (はかり - プリンタ)
バーコードスキャナ
RS 232、RS 485 ケーブル
ディスプレイ
レシートプリンタ
天秤用保護カバー
底部吊り下げ計量
RS 232 ケーブル (はかり - プリンタ)

ソフトウェア (Additional Fee)

- RAD Key [WX-010-0005]
- Alibi Reader [WX-010-0114]
- RADWAG Development Studio [WX-010-0104]
- R-Panel [WX-010-0187]
- R-Lab [WX-010-0080]

デバイスの寸法 幅x奥行x高さ

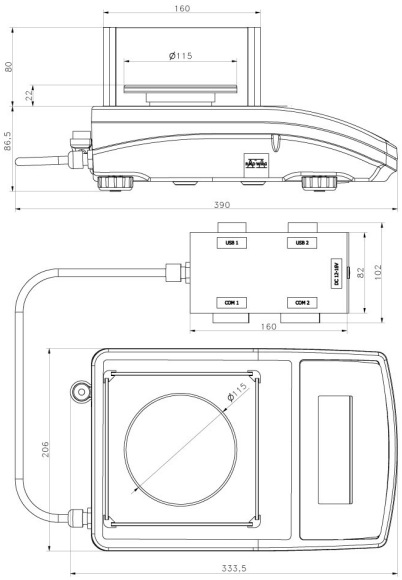

PS R2.H, d = 1 mg

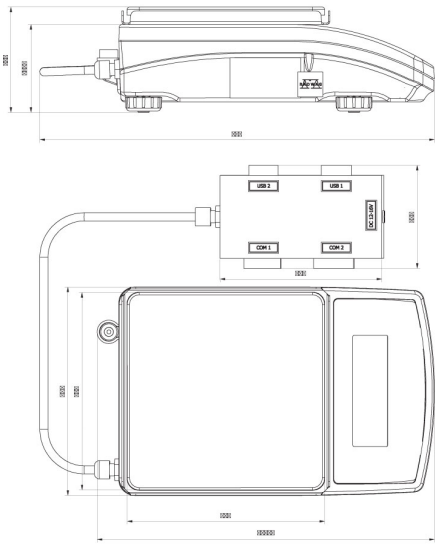

PS R2.M.H, d = 10 mg