radwag.com

Plataforma de alta resolución PL.120.HRP

WX-009-0147

More information on the website
mirror.radwag.com/es/info,w1,H1X

The drawings, photos and graphics used are for illustrative purposes only.

Datos tecnicos

Parámetros metrológicos	
Maxima capacidad [Max]	120 kg
Precarga	10 kg
Legibilidad [d]	1 g
Rango de tara	-120 kg
Repetibilidad	0,6 g
Linealidad	±2 g
Calibración	interna (automatica)
Construcción	
Grado de protección	IP 67
Construcción	de acero con recubrimiento en polvo St3S
Material del platillo	Acero inoxidable AISI304
Interface de comunicación	
Conectividad	RS232, RS485, Ethernet

Parámetros electricos	
Alimentacion	100 – 240 V AC 50/60 Hz
Condiciones ambientales	
Temperatura de trabajo	+10 – +40 °C
Humedad relativa de aire	15% – 80%
Paramètros físicos	
Dimensión de platillo	500×400 mm
Dimensiones de embalaje An x Pr x Al	610×710×275 mm
Masa neta	37 kg
Masa bruta	47 kg

Accesorios (Additional Fee)

Balanzas CY10 para CCE
Cables de corriente (Bascula a Ethernet)
Terminal de pesaje PUE 7.1
Cables RS 232, RS 485
Cables Entradas/Salidas
Powerbanks
Terminal de pesaje PUE HY10
Fuente de alimentación intrínsecamente segura para la báscula EX para alimentar el indicador PUE HX5.EX
Balanza de precisión CY10
Convertidor RS 232 a USB

Programas (Additional Fee)

• MWMH Manager [WX-010-0103]
• RADWAG Development Studio [WX-010-0104]
• RAD Key [WX-010-0005]

Dimensiones de aparato An x Pr x Al

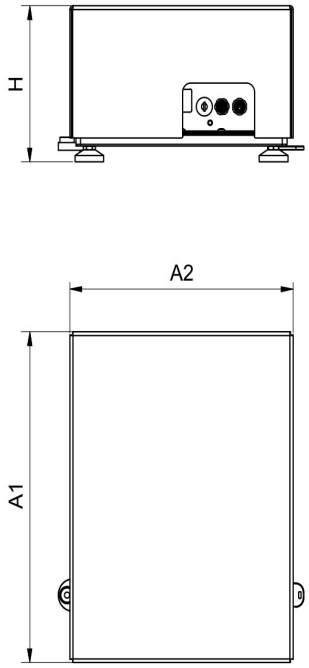

PL.16 - 32.HRP

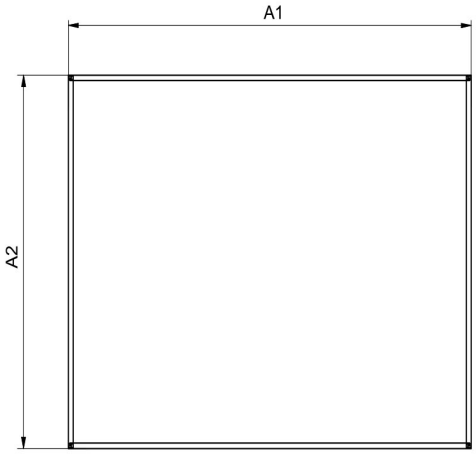

PL.62-2000.HRP

Scale type	A1	A2	H
PL.(16-32).HRP	360	280	180±5
PL.(62-150).HRP	500	400	180±5
PL.150.2.HRP	500	500	180±5
PL.(150.1-300).HRP	800	600	180±5
PL.(300.1-1100).HRP	1000	800	180±5
PL.(2000).HRP	1250	1000	180±5

Dimensions in mm