radwag.com

Balance de précision C32.15.PM

WL-223-0006

More information on the website
mirror.radwag.com/fr/info,w1,GYM

The drawings, photos and graphics used are for illustrative purposes only.

Fonctions

- Labelling
- Plus/Minus Control
- Percent Weighing
- Totalizing
- Parts counting
- Newton unit measurement
- Statistics
- IR sensors
- Under-pan weighing
- GLP Procedures
- Animal weighing
- Density determination
- Replaceable unit
- ALIBI Memory

Paramètres Techniques

Paramètres métrologiques	
Capacité maximale [Max]	15 kg
Capacité minimale [Min]	-
Capacité préliminaire	1,5 kg
Précision de lecture [d]	0,01 g
Étendue de tare	-15 kg
Pesée minimale USP	8,2 g

Paramètres métrologiques	
Pesée minimale (U=1%, k=2)	0,82 g
Répétabilité (Max)	0,015 g
Répétabilité (5% Max)	0,004 g
Linéarité	±0,03 g
Temps de stabilisation	1 s
Ajustage	interne (automatique)
Classe de précision OIML	-
Paramètres physiques	
Système de nivellement	manuel
Afficheur	5” graphique couleurs
Dimension du plateau	200×185 mm
Dimensions de colis L x P x H	520×520×280 mm
Masse nette	10 kg
Masse brute	13 kg
Construction	
Degré de protection	IP 43
Interface de Communication	
Interface de Communication	2×RS232, USB-A, USB-B, Ethernet, 4 IN / 4 OUT (numériques), Wi-Fi
Paramètres électriques	
Alimentation	Adaptateur: 100 – 240V AC 50/60Hz 0,6A; 12V DC 1,2A Balance: 10 – 12V DC 1A max
Conditions environnementales	
Température du travail	+10 – +40 °C

Répétabilité exprimée comme un écart standardisé de 10 placements de chargé.
Temps de stabilisation dépend de conditions externes et de la dynamique du placement d’un poids sur le plateau; déterminé pour le profil FAST.
Précharge – une valeur égale à ±10 % de la capacité maximale [Max] de la balance homologuée. Il est possible de démarrer la balance avec la masse de précharge maximale posée sur le plateau.

* Wi-Fi® is a registered trademark of Wi-Fi® Alliance.

Accessoires (Additional Fee)

Afficheurs
Tables antivibratoires
Alimentateurs
Câbles RS 232 (balance – imprimante)
Câbles d'alimentation de cigare-allume
Tables de balance professionnelle
Lecteurs de code-barres
Pesage sous la balance
Câbles RS 232, RS 485
Supports, Statifs, bras-supports
Imprimante de tickets de caisse

Software (Additional Fee)

• E2R Pesages [WX-010-0099]
• Éditeur D’étiquettes R02 [WX-010-0094]
• RAD Key [WX-010-0005]
• Alibi Reader [WX-010-0114]

• R-LAB [WX-010-0080]
• RADWAG Studio du Développement [WX-010-0104]
• Éditeur de Balances 2.1 [WX-010-0173]
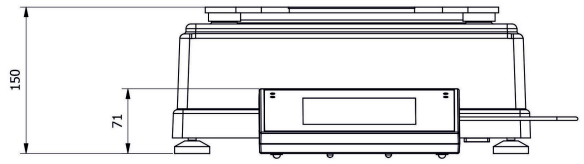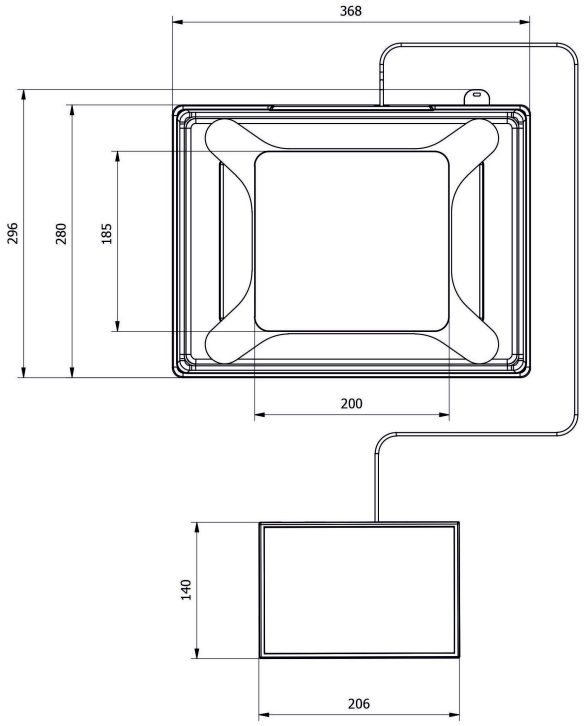
Dimensions d'appareil L x P x H