radwag.com

Báscula multifuncional C32.15.D2

WP-120-0035

More information on the website
mirror.radwag.com/es/info,w1,GN8



The drawings, photos and graphics used are for illustrative purposes only.

Funciones

- Etiquetado
- Control más/menos
- Desviaciones porcentuales
- Resumiendo pesajes
- Contar piezas
- Medición en Newtons
- Estadísticas
- Sensores infrarrojos
- Procedimientos GLP
- Unidades intercambiables
- Memoria Alibi

Datos tecnicos

Parámetros metrológicos	
Maxima capacidad [Max]	15 kg
Minima capacidad	100 g
Legibilidad [d]	5 g
División de legalización [e]	5 g
Rango de tara	-15 kg
Legibilidad máxima para las balanzas no verificadas	0,5 g
Clase OIML	III

Paramètros físicos	
Pantalla	5” gráfico color
Longitud del cable	1 m
Dimensión de platillo	195×195 mm
Dimensiones de embalaje An x Pr x Al	530×310×150 mm
Masa neta	3,7 kg
Masa bruta	4,4 kg
Construcción	
Grado de protección	IP 43
Chasis	material ABS
Material del platillo	Acero inoxidable AISI304
Interface de comunicación	
Conectividad	2×RS232, USB-A, USB-B, Ethernet, 4 IN / 4 OUT (digitales), Wi-Fi
Parámetros electricos	
Alimentacion	100 – 240 V AC 50/60 Hz
Consumo máximo de potencia	10 W
Corriente de alimentación adicional	batería interna
Horas de trabajo con baterias	5 horas
Condiciones ambientales	
Temperatura de trabajo	-10 – +40 °C

*Equipo opcional con costo adicional

* Wi-Fi® is a registered trademark of Wi-Fi® Alliance.

2 YEARS M Additional fee for verification CE

Accesorios (Additional Fee)

Pantallas
Lector de tarjetas transpondedor
Adaptadores de corriente
Cables RS 232 (Bascula a Impresora)
Cables de corriente desde mechero de automóvil
Escáner de códigos de barra
Cables RS 232, RS 485
Impresoras de etiquetas
Mesas antivibratil
Teclado, manipuladores
Soportes, brazos
Módulos adicionales
Impresoras de recibos
Salidas del bucle de corriente AP2-1

Programas (Additional Fee)

• E2R Pesajes [WX-010-0099]
• Editor de Etiquetas R02 [WX-010-0094]
• R-LAB [WX-010-0080]
• RADWAG Development Studio [WX-010-0104]
• RAD Key [WX-010-0005]
• Alibi Reader PC Software [WX-010-0114]
• Editor de Balanzas 2.1 [WX-010-0173]

Dimensiones de aparato An x Pr x Al

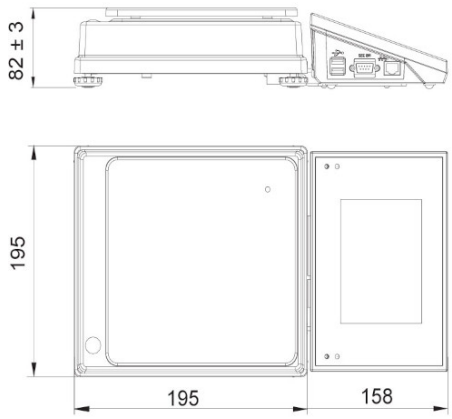

C32.D2

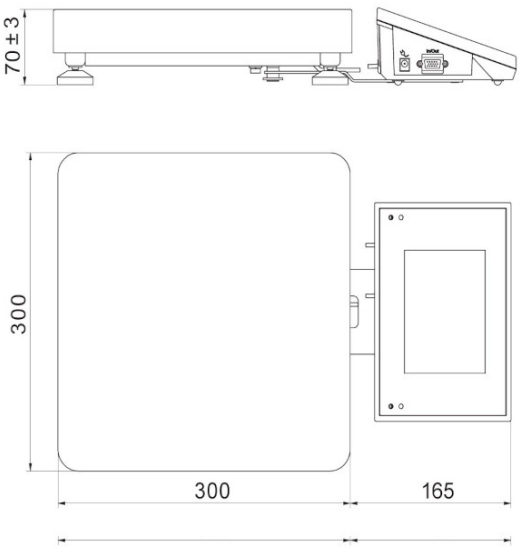

C32.F1.R

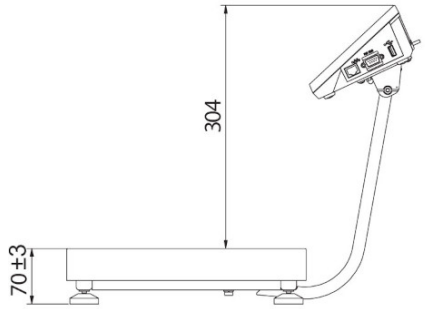

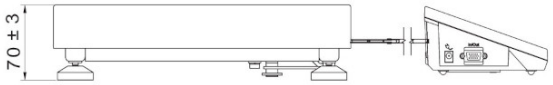

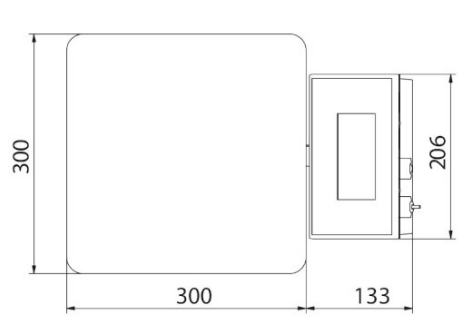

C32.F1.M

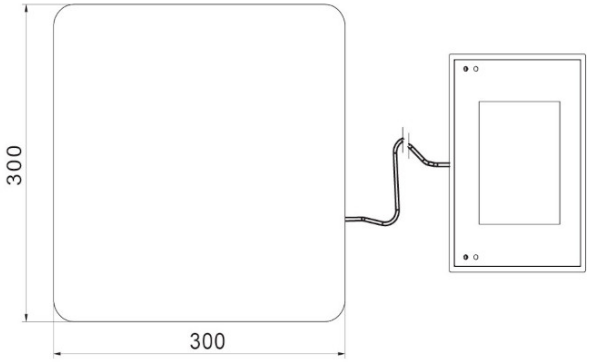

C32.F1.K