radwag.com

Terminale a pannello PUE 7.1P

WX-008-0026

More information on the website
mirror.radwag.com/it/info,w1,GDY

The drawings, photos and graphics used are for illustrative purposes only.

Specifiche

Parametri fisici	
Display	5,7” Resistive Color Touchscreen
Device dimensions L x P x A	215×156×120 mm
Dimensioni del pacco L x P x A	300×250×130 mm
Peso net	0,8 kg
Peso lordo	2,75 kg
Costruzione	
Punteggio IP	front IP 66/67, construction IP 32
Tastiera	touch screen
Struttura	Stainless steel
Interfaccia di comunicazione	
Interfaccia	2×RS232, 2×USB-A, Ethernet, 4 IN / 4 OUT (digital)
Modulo di conversione DP6 A/C addizionale	1 (option)
Parametri metrologici	
Impedenza della cella al carico minimo	50 Ω

Parametri metrologici	
Maximum load cell impedance	1200 Ω
Tensione di eccitazione della cella di carico	5V DC
Incremento massimo del segnale	19,5 mV
Environmental conditions	
Ambiente di lavoro	-10 – +40 °C
Umidità relativa	10% – 85% RH no condensation
Numero di pulsanti	8
Components and software	
Sistema operativo	Linux
Processore	quad-core 64-bit Cortex-A53 1,2 GHz
Memoria	RAM 1GB LPDDR2
Memoria dati	16 GB (micro SD)
Caratteristiche operative	
Numero massimo di piattaforme	2

Compatibile con (Additional Fee)

Display
Lettore di tessere transponder
Alimentatore
Cavo seriale RS 232 (connessione bilance - Stampanti)
Lettore di codici a barre
Cavo seriale RS 232, RS 485
stampanti per etichette
cavi IN/OUT
Tastiera, interruttori esterni
Moduli aggiuntivi della piattaforma
RS 232 – USB Converter
Stampanti di ricevuta

Software (Additional Fee)

• E2R Weighing [WX-010-0099]
• Audit Trail Reader [WX-010-0186]
• RADWAG Remote Desktop [WX-010-0107]
• Editore per sistemi di pesatura 2.1 [WX-010-0173]
• RAD Key [WX-010-0005]
• Editore di etichette R02 [WX-010-0094]
• R-LAB [WX-010-0080]
• Software „Development Studio” RADWAG [WX-010-0104]

Device dimensions L x P x A

PUE 7.1

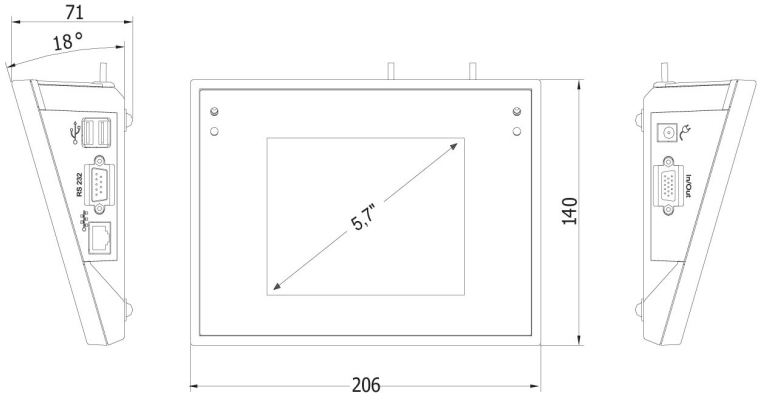
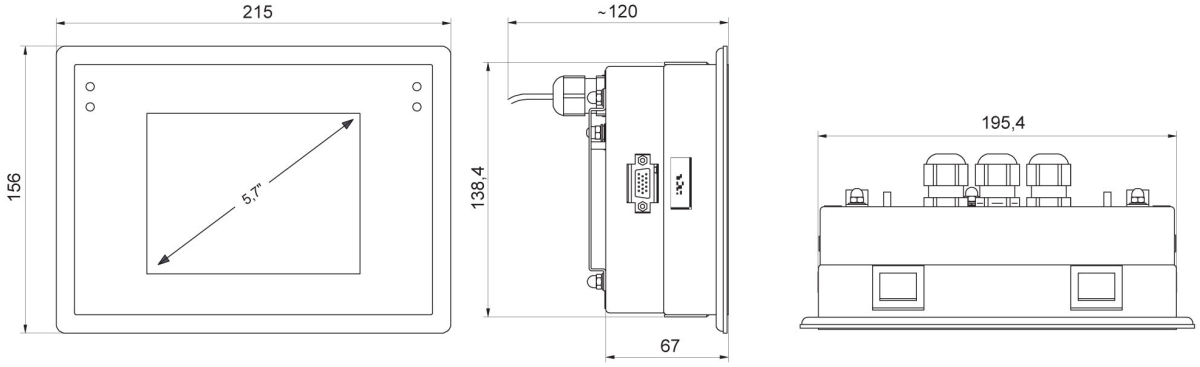
PUE 7.1P