radwag.com

Termobilancia MA 50.R

WL-305-0001

More information on the website
mirror.radwag.com/it/info,w1,F03

The drawings, photos and graphics used are for illustrative purposes only.

Funzioni

- Autotest
- Statistics
- GLP Procedures
- Replaceable unit
- Statistical Quality Control
- ALIBI Memory
- Drying modes
- Samples drying
- Moisture content analysis
- Dry mass determination

Specifiche

Parametri metrologici	
Portata massima [Max]	50 g
Divisione [d]	1 mg
Campo di tara	-50 g
Calibrazione	external
Pesata massima	50 g
Modulo riscaldante	IR emitter
Ripetibilita del contenuto di umidita	±0,05 % (sample ~ 2 g), ±0,01 % (sample ~ 10 g)

Parametri metrologici	
Moisture content readability	0,001 %
Intervallo di temperature di essiccazione	Max 160 °C
Parametri fisici	
Sistema di livellamento	manual
Display	5,3" LCD (backlit)
Altezza massima campione	20 mm
Dimensione piatto	ø90, h= 8 mm
Dimensioni del pacco L x P x A	476×381×346 mm
Peso net	4,63 kg
Peso lordo	6 kg
Costruzione	
Punteggio IP	IP 43
Caratteristiche operative	
Modalità display	%D, %M, %R, g
Modo di essiccazione	4 drying profiles (standard, fast, step, mild)
Opzione di auto spegnimento	4 modes (automatic, manual, time-defined, user-defined)
Funzioni addizionali	sample traceability
Interfaccia di comunicazione	
Interfaccia	RS232[1], USB-A, USB-B, Wi-Fi
Parametri elettrici	
Alimentatore	100 – 120 V AC 50/60 Hz or 200-240 V AC 50/60 Hz
Consumo di energia	4 W
Potenza del modulo riscaldante	450 W
Environmental conditions	
Ambiente di lavoro	+10 – +40 °C
Mass indication control	External mass standard 50g, 100g, 200g, depending on the type of moisture analyzer (additional equipment)
Calibrazione della temperatura di essiccazione	Three-point adjustment at defined temperatures, programmable values (additional equipment: GT105k-12/Z Control Thermometer)
SOP - Test metrologici (opzioni aggiuntive)	
Controllo della temperatura di essiccazione	One- or two-point, depending on the drying profile (additional equipment: GT105k-12/Z Control Thermometer)
Controllo delle letture di umidità	Certified MV Test Set (additional equipment)

[1]Gli lettori di codici a barre disponibili come accessorio funzionano con la bilancia utilizzando solo l'interfaccia RS232.

* Wi-Fi® is a registered trademark of Wi-Fi® Alliance.

Accessori (Additional Fee)

Tavoli antivibranti

Stampanti di ricevuta

Accessori per termobilance
Lettore di codici a barre

Cavo seriale RS 232, RS 485
Cavo seriale RS 232 (connessione bilance - Stampanti)

Software (Additional Fee)

• RAD Key [WX-010-0005]

• Software „Development Studio” RADWAG [WX-010-0104]
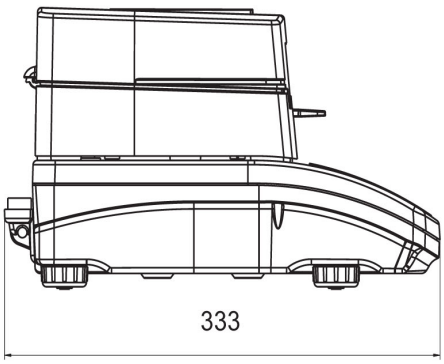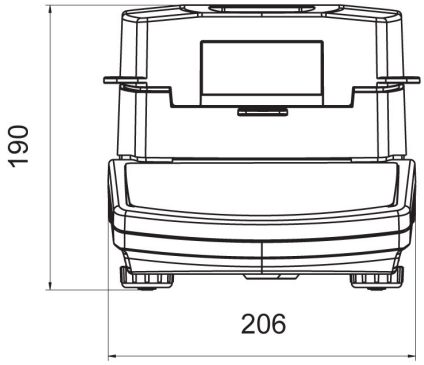
Device dimensions L x P x A