radwag.com

Balance analytique XA 220.5Y

WL-110-0012

More information on the website
mirror.radwag.com/fr/info,w1,DU8

The drawings, photos and graphics used are for illustrative purposes only.

Fonctions

- Autotest
- Dosing
- Percent Weighing
- Parts counting
- Peak hold
- Formulation
- Newton unit measurement
- Statistics
- Checkweighing
- IR sensors
- Under-pan weighing
- GLP Procedures
- Animal weighing
- Pipettes Calibration
- Air density correction
- Density determination
- Differential weighing
- Ambient conditions monitoring
- Statistical Quality Control
- Packaged Goods Control
- ALIBI Memory
- Wi-Fi

Paramètres Techniques

Paramètres métrologiques	
Capacité maximale [Max]	220 g
Capacité minimale [Min]	10 mg

Paramètres métrologiques	
Précision de lecture [d]	0,1 mg
Échelon de légalisation [e]	1 mg
Étendue de tare	-220 g
Pesée minimale USP	100 mg
Pesée minimale (U=1%, k=2)	10 mg
Répétabilité standard [5% Max]	0,05 mg
Répétabilité admissible [5% Max]	0,1 mg
Linéarité	±0,2 mg
Non-centricité	0,2 mg
Stabilité de sensibilité	1×10^{-6}/année×Rt
Temps de stabilisation	1,3 s
Ajustage	interne (automatique)
Classe de précision OIML	I
Paramètres physiques	
Système de nivellement	semi-automatique – LevelSENSING
Afficheur	10" graphique couleurs écran tactile
Porte de la cage de pesée	manuel
Élément du kit	Balance analytique, plateau, couvercle de plateau, couvercle inférieur, pinceau, housse, adaptateur secteur.
Dimensions de la chambre de pesée	168×160×228 mm
Dimension du plateau	ø100 mm
Dimensions de colis L x P x H	750×492×595 mm
Masse nette	12,25 kg
Masse brute	16,5 kg
Construction	
Degré de protection	IP 43
Interface de Communication	
Interface de Communication	2×USB-A, USB-C, RS 232 (COM3), HDMI, Ethernet, Wi-Fi, Hotspot
Paramètres électriques	
Alimentation	Adaptateur: 100 – 240V AC 50/60Hz 1A Max; 15V DC 2,4A Balance: 12 – 15V DC 1,4A max; 9 – 17W*
Conditions environnementales	
Température du travail	+10 – +40 °C
Vitesse de changements de température de travail	±0,3 °C / 1 h (±1 °C / 8 h)
Humidité relative d'air	20% – 80%
Vitesse de changements d'humidité relative d'air	±1% / h (±4% / 8 h)

Répétabilité standard [5% Max] et la **Poids minimal d'echantillon standard (USP)** – paramètre obtenu automatiquement dans le conditions spéciales du laboratoire.
Répétabilité exprimée comme un écart standardisé de 10 placements de chargé.
Temps de stabilisation dépend de conditions externes et de la dynamique du placement d'un poids sur le plateau; déterminé pour le profil FAST.
* La consommation électrique dépend de la configuration du terminal et du nombre et du type de périphériques connectés.
L'alimentation électrique peut être connectée à la prise à l'arrière du boîtier de la balance ou au terminal.

* Wi-Fi® is a registered trademark of Wi-Fi® Alliance.

Additional fee for verification

Accessoires (Additional Fee)

MediaBox
Tag RFID
Tables antivibratoires
Alimentateurs
Câbles RS 232, RS 485
Poignées pour ballons
KIT pour déterminer la densité
Modules complémentaires
Poignées pour tubes à essai et filtres
Tables de balance professionnelle
Écran de protection anti-poussière
Lecteurs de code-barres
Valises pour balances
Distributeurs vibratoires
Imprimantes d étiquettes
THBR 2.0 - Monitorage des conditions environnementales
Pesage sous la balance
Boîte pour XA 4Y et XA 5Y balances
Cellules de pesée récipients
Ioniseurs
Imprimante de tickets de caisse
Lecteur d'empreintes digitales
Convertisseur RS 232 – USB

Software (Additional Fee)

• E2R Pesages [WX-010-0099]
• Éditeur D'étiquettes R02 [WX-010-0094]
• R-LAB [WX-010-0080]
• RADWAG Studio du Développement [WX-010-0104]
• RAD Key [WX-010-0005]
• RADWAG Remote Desktop [WX-010-0107]
• Éditeur de Balances 2.1 [WX-010-0173]
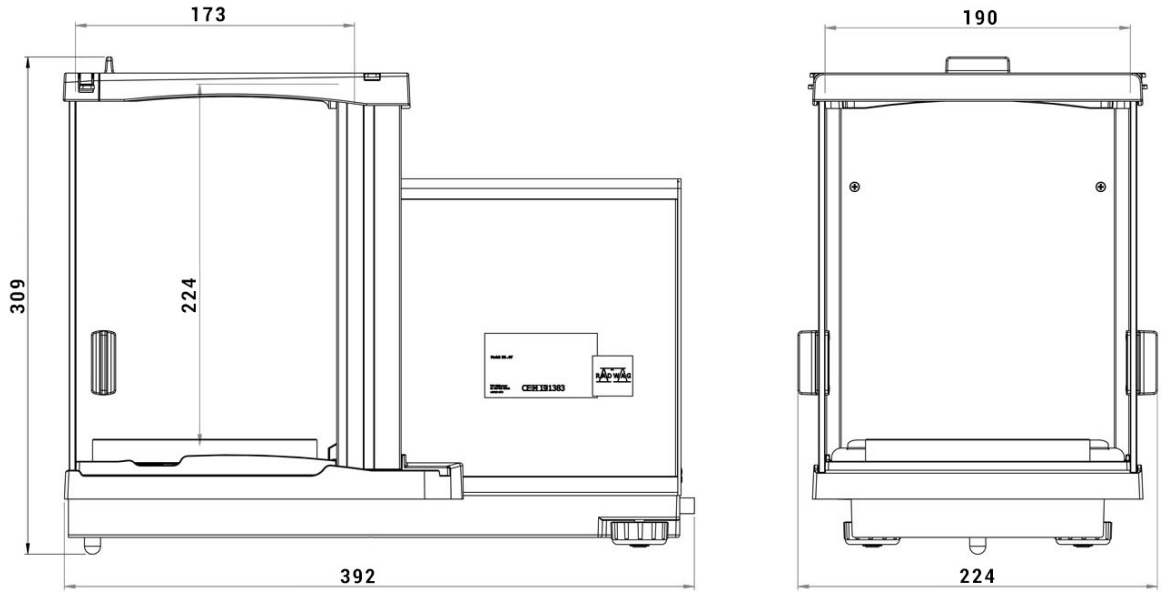
Dimensions d'appareil L x P x H