radwag.com

C315.P.60 荷物用 郵便スケール

WP-106-0008

More information on the website
mirror.radwag.com/ja/info,w1,CBT

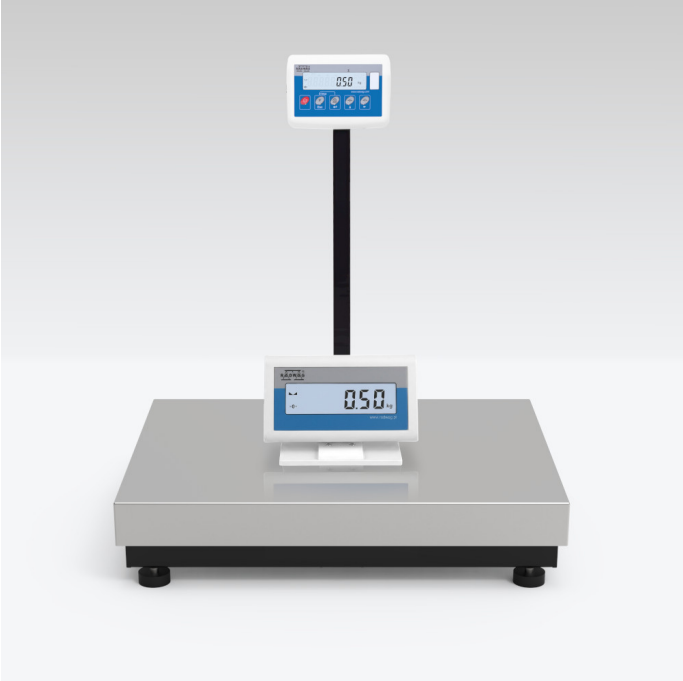

The drawings, photos and graphics used are for illustrative purposes only.

機能

- Plus/Minus Control
- Percent Weighing
- Totalizing
- Parts counting
- Internal battery
- Peak hold
- Newton unit measurement
- GLP Procedures
- Animal weighing
- ALIBI Memory

データシート

計測パラメータ	
最大ひょう量 [Max]	60 kg
最小荷重	100 g
最小表示 [d]	20 g
法定計量時の単位 [e]	20 g
風袋範囲	-60 kg
非検定用はかりの最大可読性（目量）	-
OIMLクラス	III

物理的パラメータ	
ディスプレイ	4,3” LCD (バックライト付き)
計量皿寸法	400×500 mm
梱包寸法 幅x奥行x高さ	720×620×210 mm
正味重量	15,5 kg
総重量	17,8 kg
工事中	
保護クラス	IP 65 構造, IP 43 計量ターミナル
工事中	軟鋼 St3S
計量皿の材質	ステンレススチール AISI304
通信インターフェース	
通信インターフェース	RS232
オプションのインターフェース	RS232
電気的パラメータ	
電源	100 – 240 V AC 50/60 Hz + バッテリー
消費電力 max.	5 W
バッテリー駆動時間	max 8h
環境条件	
動作温度	0 – +40 °C
保管温度	-10 – +50 °C
相対湿度	10% – 85% RH 結露なし
インジケータ	C315




Additional fee for verification

アクセサリ (Additional Fee)

RS 232 ケーブル (はかり - プリンタ)
シガーライターソケット電源ケーブル
ディスプレイ
RS 232 – イーサネットコンバータ
AP2-1 電流ループユニット
RS 232、RS 485 ケーブル
RS 232 – USB コンバータ
RS 232 – RS 485 コンバータ
レシートプリンタ

ソフトウェア (Additional Fee)

• RAD Key [WX-010-0005]
• Scale Editor 2.1 [WX-010-0173]
• R-Lab [WX-010-0080]

デバイスの寸法 幅x奥行x高さ

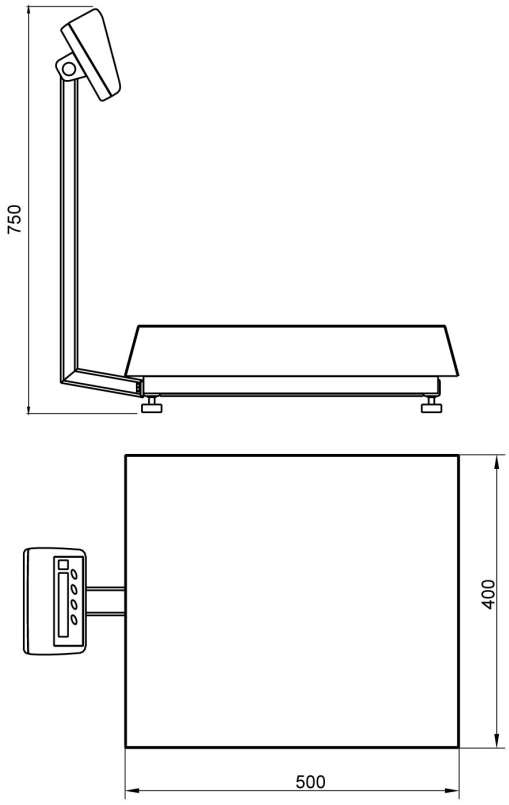

C315.P.60