radwag.com

CY10.30/60.C2.K.M2.PGC はかり

WK-312-1006

More information on the website
mirror.radwag.com/ja/info,w1,C77

The drawings, photos and graphics used are for illustrative purposes only.

機能

- Dosing
- Percent Weighing
- Parts counting
- Peak hold
- Formulation
- IR sensors
- Animal weighing
- Statistical Quality Control
- Packaged Goods Control
- Wi-Fi

データシート

計測パラメータ	
最大ひょう量 [Max]	30 / 60 kg
最小荷重	250 / 500 g
最小表示 [d]	5 / 10 g
法定計量時の単位 [e]	5 / 10 g
風袋範囲	-60 kg
安定化時間	3 s
調整	ワイヤー + シールド

計測パラメータ	
OIMLクラス	II
物理的パラメータ	
レベリングシステム	手動
ディスプレイ	10" セル サンプル 赤外線式
ケーブル長	2,5 m
計量皿寸法	400×500 mm
梱包寸法 幅x奥行x高さ	720×620×210 mm
正味重量	13,5 kg
総重量	16 kg
工事中	
保護クラス	IP 43
ハウジング	ステンレススチール、カーボンファイバー + ABS
通信インターフェース	
通信インターフェース	2×USB-A, USB-C, RS 232 (COM3), HDMI, Ethernet, Wi-Fi, Hotspot
電気的パラメータ	
電源	(ベース, ボトムリング, ガラス容器, ピペット校正アダプタ, エバポレーションリング, 計量皿, ガラス製のフタ, 機械式開閉カバー, 保護用ネジ): 100 – 240V AC 50/60Hz 1A; 15V DC 2,4A ミクロ天秤: 12 – 15V DC 1,6A max; 10–19W*
環境条件	
動作温度	+15 – +30 °C
保管温度	-25 – +70 °C
相対湿度	10% – 80% RH 温度における

* Wi-Fi® is a registered trademark of Wi-Fi® Alliance.

アクセサリ (Additional Fee)

メディアボックス
軟鋼製粉体塗装計量プラットフォーム
HRP プラットフォームスケール 高ひょう量モデル
RFIDタグ
電源アダプタ
追加計量プラットフォームモジュール
プラスチックケース製のプラットフォーム
天秤用保護カバー
ラベルプリンタ
レシートプリンタ
指紋リーダー
RS 232 – USB コンバータ

ソフトウェア (Additional Fee)

- E2R Weighing（計量） [WX-010-0099]
- Label Editor R02 [WX-010-0094]
- Scale Editor 2.1 [WX-010-0173]
- RAD Key [WX-010-0005]
- RADWAG Remote Desktop [WX-010-0107]
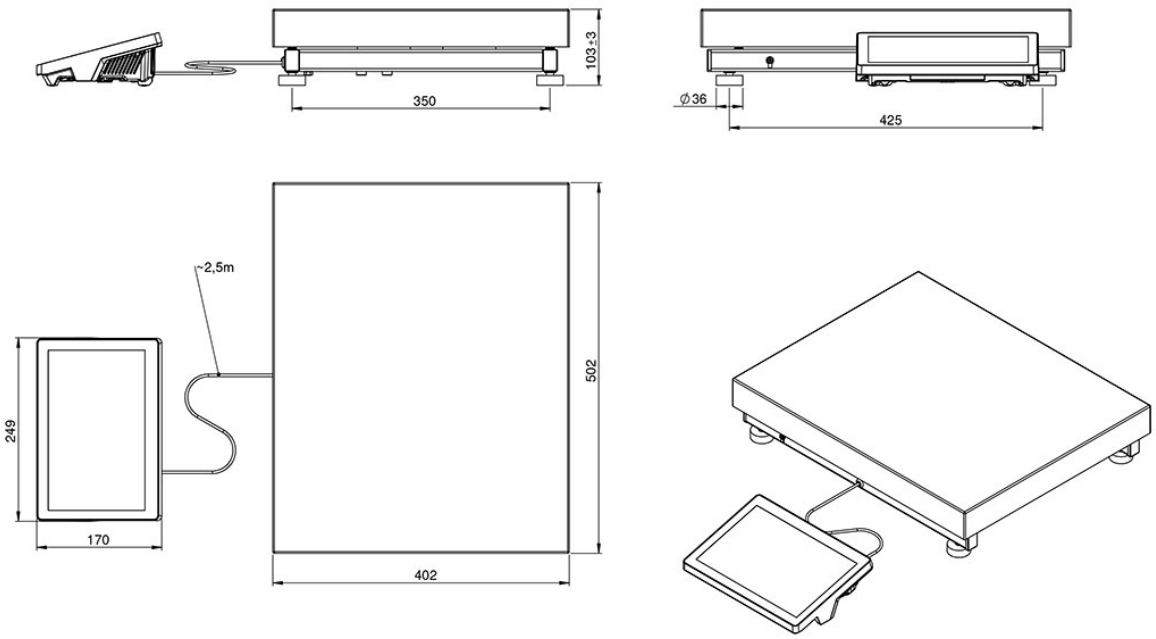
デバイスの寸法 幅x奥行x高さ