radwag.com

MA 50.5Y 水分計

WL-304-0043

More information on the website
mirror.radwag.com/ja/info,w1,C4H

The drawings, photos and graphics used are for illustrative purposes only.

機能

- Autotest
- Statistics
- IR sensors
- GLP Procedures
- Replaceable unit
- Statistical Quality Control
- ALIBI Memory
- Drying modes
- Samples drying
- Moisture content analysis
- Dry mass determination
- Wi-Fi

データシート

計測パラメータ	
最大ひょう量 [Max]	50 g
最小表示 [d]	1 mg
風袋範囲	-50 g
調整	ワイヤー + シールド
最大サンプル重量	50 g
加熱モジュール	軟鋼
水分含有計測の再現性	±0,05 % (内蔵充電式バッテリー ~ 2 g), ±0,01 % (内蔵充電式バッテリー ~ 10 g)

計測パラメータ	
水分含有量の最小表示	0,001 %
乾燥温度範囲	Max 160 °C
物理的パラメータ	
レベリングシステム	ミクロ天秤 – LevelSENSING
ディスプレイ	10" セル ワイヤー 赤外線式
計量室	着脱式アダプター
納品構成品	(ベース, ボトムリング, ガラス容器, ピペット校正アダプタ, エバポレーションリング, 計量皿, ガラス製のフタ, 機械式開閉カバー, 保護用ネジ)
最大サンプル高さ	20 mm
計量皿寸法	ø90, h= 8 mm
梱包寸法 幅x奥行x高さ	540×610×470 mm
正味重量	5,3 kg
総重量	13 kg
工事中	
保護クラス	IP 43
使用上の特徴	
表示モード	%D, %M, %R, g
乾燥メソッド	4 時間 (最大 9 時間稼働)
終了モード	4 スロット (入力電圧範囲 内で)
追加機能	メンブレン式
通信インターフェース	
通信インターフェース	2×USB-A, USB-C, RS 232 (COM3), HDMI, Ethernet, Wi-Fi, Hotspot
電気的パラメータ	
電源	100 – 120 V AC 50/60 Hz およびバッテリー 200-240 V AC 50/60 Hz
消費電力	6 W
加熱モジュールの電力	450 W
環境条件	
動作温度	+10 – +40 °C
質量表示のコントロール	使用する水分計の種類による (追加機器) 50g, 100g, 200g, 外部質量標準 50 g、100 g、200 g, 使用する水分計の種類による (追加機器)
乾燥温度の調整	比較データの保持を可能にする
SOP（標準作業手順）– 計量テスト	
乾燥温度のコントロール	認証済 MV テストセット (追加機器)
水分含有量表示ののコントロール	使用する水分計の種類に応じた GLP レポート

* Wi-Fi® is a registered trademark of Wi-Fi® Alliance.

アクセサリ (Additional Fee)

防振台
水分計アクセサリ
追加モジュール
バーコードスキャナ
レシートプリンタ
指紋リーダー
RS 232、RS 485 ケーブル
RS 232 ケーブル (はかり - プリンタ)
RS 232 – RS 485 コンバータ

ソフトウェア (Additional Fee)

- E2R Weighing（計量） [WX-010-0099]
- Label Editor R02 [WX-010-0094]
- Scale Editor 2.1 [WX-010-0173]
- RAD Key [WX-010-0005]
- RADWAG Remote Desktop [WX-010-0107]
- RADWAG Development Studio [WX-010-0104]
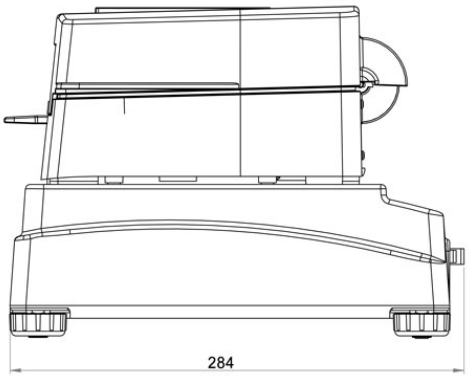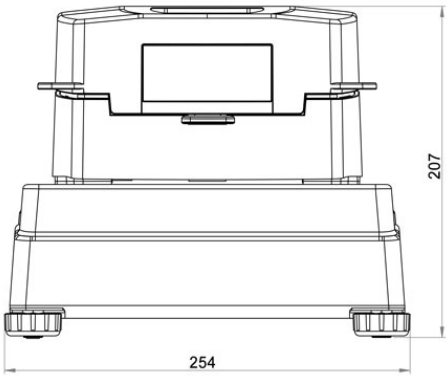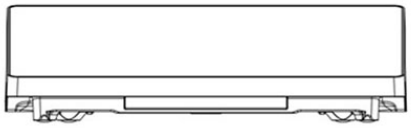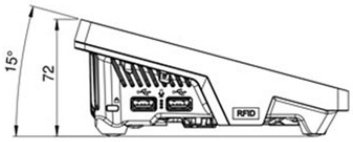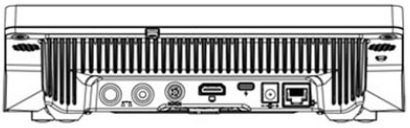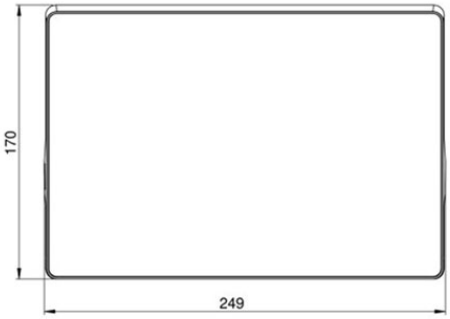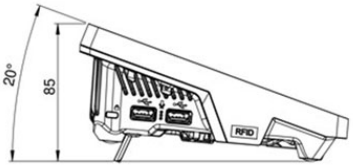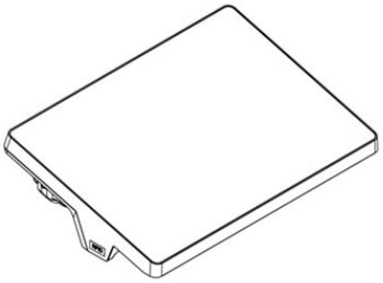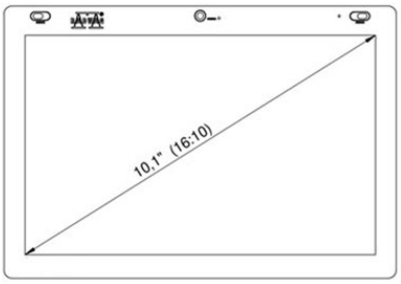
デバイスの寸法 幅x奥行x高さ