radwag.com

PUE 5.15IR 計量ターミナル

WX-008-0035

More information on the website
mirror.radwag.com/ja/info,w1,BYZ

The drawings, photos and graphics used are for illustrative purposes only.

機能

- Dosing
- Labelling
- Plus/Minus Control
- Parts counting
- Formulation
- Statistics
- Checkweighing

データシート

計測パラメータ	
OIMLクラス	III
コンバータからの最大分割数	8388608
検定ユニットの最大数量	6000 e
検定ユニットあたりの最小電圧	0,4 µV
検定ユニットあたりの最大電圧	3,25 µV
最小ロードセルインピーダンス	80 Ω
最大ロードセルインピーダンス	1200 Ω
ロードセル励起電圧	5V
信号の最大増加量	19,5 mV

計測パラメータ	
ロードセルの接続	4 または 6 ワイヤー
物理的パラメータ	
ディスプレイ	15,6” グラフィック カラー タッチスクリーン
デバイスの寸法 幅x奥行x高さ	490×310×200 mm
梱包寸法 幅x奥行x高さ	560×360×240 mm
正味重量	10,5 kg
総重量	12 kg
工事中	
保護クラス	IP 66 / 67
タッチパネル	赤外線式
ハウジング	ステンレススチール
通信インターフェース	
通信インターフェース	4×USB 2.0 (2×USB-A, 2×M12 4P), Ethernet - 2×10/100/1000 Mbit (2×RJ45 密閉式), 2×RS232, RS485 (2×M12 8P)
オプションのインターフェース	外部ボタン PRINT、TARE、START - 4IN/4OUT（M12 8Pコネクタ）対応の端子が必要です, 追加の計量プラットフォームモジュール - max. 3 個, 主計量プラットフォームと同様の計量パラメータ
電気的パラメータ	
電源	100 – 240 V AC 50/60 Hz
消費電力 max.	75 W
環境条件	
動作温度	0 – +40 °C
保管温度	-20 – +60 °C
相対湿度	10% – 85% RH 結露なし
コンポーネントとソフトウェア	
オペレーティング·システム	Microsoft Windows 11 IoT
プロセッサ	Intel® Celeron® J6412
チップセット	Intel® UHD Graphics for 10th Gen Intel® Processors
メモリ	16 GB RAM
データメモリ	SSD 512 GB

互換性あり (Additional Fee)

防水ステンレススチールプラットフォーム
軟鋼製粉体塗装計量プラットフォーム
RS 232 ケーブル (はかり - プリンタ)
トランスポンダー式カードリーダー
RS 232 ケーブル (はかり - ZEBRA プリンタ)
ネットワークケーブル (はかり - イーサネット)
ステンレス製プラットフォーム、ピットバージョン
RS 232、RS 485 ケーブル
ステンレス製スロープ付き計量プラットフォーム
IN/OUT ケーブル
バーコードスキャナ
LD
リフティングシステム搭載のステンレス製ランププラットフォーム
ラベルプリンタ
追加計量プラットフォームモジュール
キーパッド、外部スイッチ
USBアダプタ
F1 級分銅 - 調整室なしノブ型分銅、セット

ディスプレイ
プラスチックケース製のプラットフォーム
USB cable (はかり - プリンタ)
RS 232 – USB コンバータ
レシートプリンタ

ソフトウェア (Additional Fee)

• RAD Key [WX-010-0005]
• R-Lab [WX-010-0080]
• Label Editor R02 [WX-010-0094]

デバイスの寸法 幅x奥行x高さ

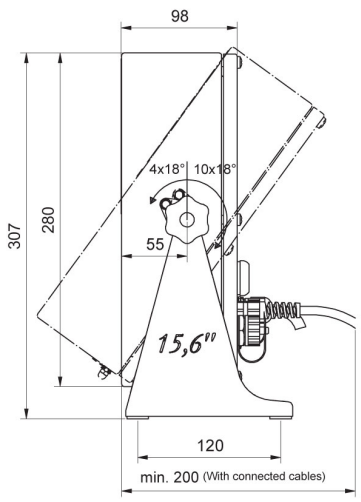

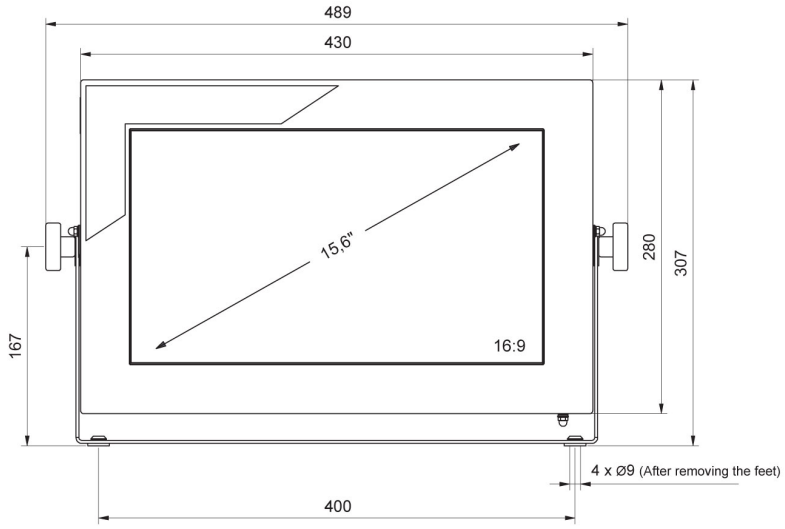

PUE 5.15

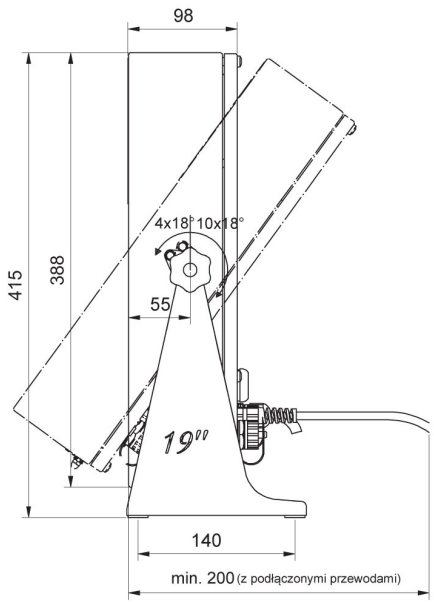

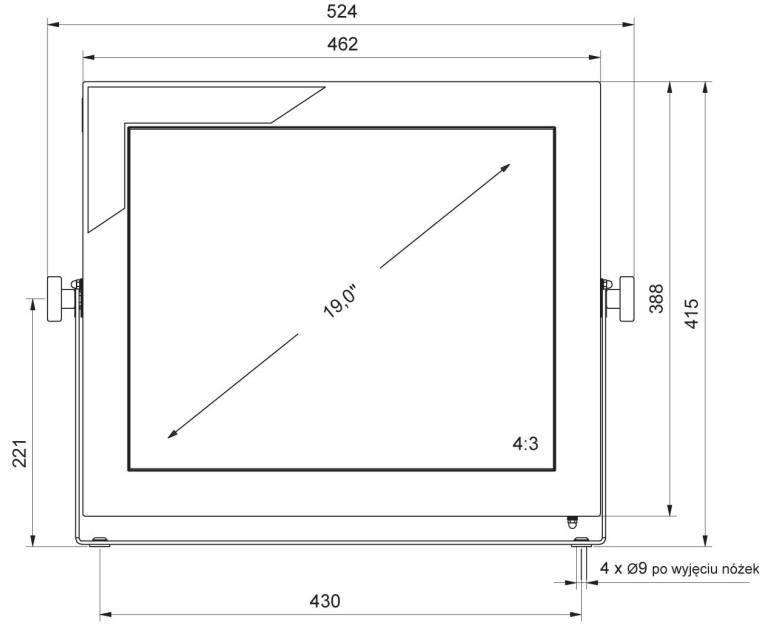

PUE 5.19