radwag.com

C315.60/150.C3.K
ロードセル式プラットフォームスケール

WP-123-1027

More information on the website
mirror.radwag.com/ja/info,w1,BWK

The drawings, photos and graphics used are for illustrative purposes only.

機能

- Plus/Minus Control
- Percent Weighing
- Totalizing
- Parts counting
- Internal battery
- Peak hold
- Newton unit measurement
- GLP Procedures
- Animal weighing
- ALIBI Memory

データシート

計測パラメータ	
最大ひょう量 [Max]	60 / 150 kg
最小荷重	400 g
最小表示 [d]	20 / 50 g
法定計量時の単位 [e]	20 / 50 g
風袋範囲	-150 kg
OIMLクラス	III

物理的パラメータ	
ディスプレイ	4,3” LCD (ターミナル)
ケーブル長	2,5 m
計量皿寸法	500×700 mm
梱包寸法 幅x奥行x高さ	730×800×270 mm
正味重量	20,5 kg
総重量	26,8 kg
工事中	
保護クラス	IP 65 ステンレススチール, IP 43 円筒形
工事中	ABS樹脂 St3S
計量皿の材質	いいえ AISI304
通信インターフェース	
通信インターフェース	RS232
オプションのインターフェース	RS232
電気的パラメータ	
電源	100 – 240 V AC 50/60 Hz バッテリー
消費電力 max.	5 W
バッテリー駆動時間	max 8h
環境条件	
動作温度	-10 – +40 °C
保管温度	-10 – +50 °C
相対湿度	10% – 85% RH 温度における
インジケータ	C315

Additional fee for verification

アクセサリ (Additional Fee)

電源アダプタ
RS 232 ケーブル (はかり - プリンタ)
スタンド、壁取り付けキット、取り付けブラケット
シガーライターソケット電源ケーブル
ディスプレイ
RS 232、RS 485 ケーブル
RS 232 – イーサネットコンバータ
AP2-1 電流ループユニット
RS 232 – USB コンバータ
RS 232 – RS 485 コンバータ
レシートプリンタ

ソフトウェア (Additional Fee)

• RAD Key [WX-010-0005]
• Scale Editor 2.1 [WX-010-0173]
• R-Lab [WX-010-0080]

デバイスの寸法 幅x奥行x高さ

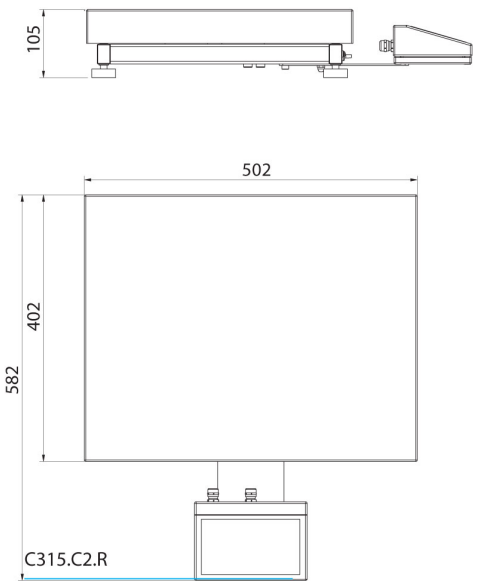

C315.C2.R

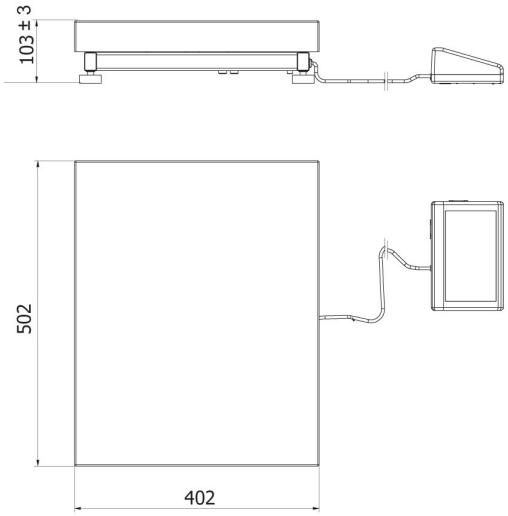

C315.C2.K

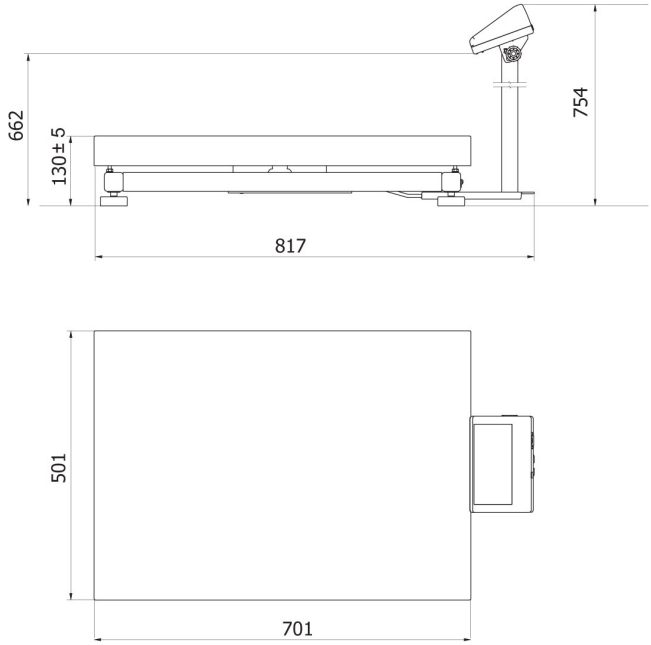

C315.C3.M

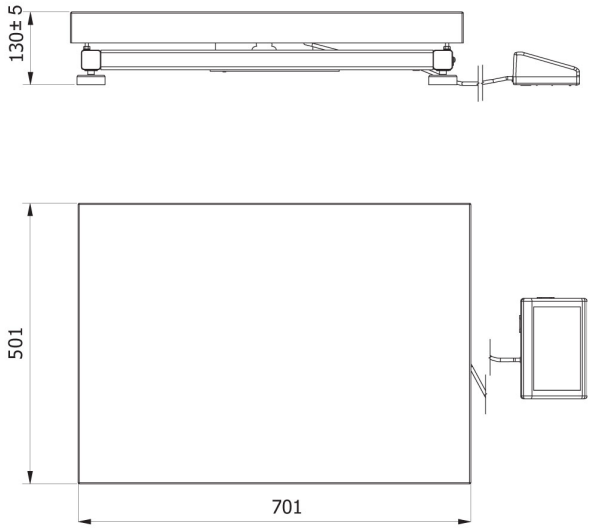

C315.C3.K