radwag.com

Balanza de precisión WLC 6/A2

WL-206-0003

More information on the website
mirror.radwag.com/es/info,w1,BB3



The drawings, photos and graphics used are for illustrative purposes only.

Funciones

- Control más/menos
- Desviaciones porcentuales
- Resumiendo pesajes
- Contar piezas
- Batería interna
- Cierre de la indicación máxima
- Medición en Newtons
- Pesaje debajo del platillo

Datos tecnicos

Parámetros metrológicos	
Maxima capacidad [Max]	6 kg
Minima capacidad	5 g
Legibilidad [d]	0,1 g
División de legalización [e]	1 g
Rango de tara	-6 kg
Repetibilidad	0,1 g
Linealidad	±0,2 g
Tiempo de estabilización	3 s
Calibración	-

Parámetros metrológicos	
Clase OIML	II
Paramètros físicos	
Sistema de nivelación	manual
Pantalla	4,3” LCD (con retroiluminación)
Dimensión de platillo	195×195 mm
Dimensiones de embalaje An x Pr x Al	430×270×190 mm
Masa neta	2,64 kg
Masa bruta	3,5 kg
Construcción	
Grado de protección	IP 43
Interface de comunicación	
Conectividad	2×RS232, USB-A, USB-B
Parámetros electricos	
Alimentacion	Adaptador: 100 – 240V AC 50/60Hz 0,6A; 12V DC 1,2A Balanza: 10 – 15VDC 0,6A max
Horas de trabajo con baterias	15 horas (el tiempo promedio)
Condiciones ambientales	
Temperatura de trabajo	+15 – +30 °C
Humedad relativa de aire	10% – 85% RH sin condensación

La repetibilidad se expresa como una desviación estándar de 10 posiciones de carga.
El tiempo de estabilización depende de las condiciones externas y la dinámica de colocar los pesos en el platillo; especificado para el perfil FAST.



Accesorios (Additional Fee)

Maletas para Básculas
Mesas antivibratil
Adaptadores de corriente
Cables RS 232 (Bascula a Impresora)
Cables de corriente desde mechero de automóvil
Pantallas
Pasaje debajo del platillo
Cables RS 232, RS 485
Convertidor RS 232 a Ethernet
Convertidor RS 232 a USB
Protecciones de seguridad
Convertidor RS 232 a RS 485
Impresoras de recibos

Programas (Additional Fee)

• RAD Key [WX-010-0005]
• R-LAB [WX-010-0080]
• Alibi Reader PC Software [WX-010-0114]
• Editor de Balanzas 2.1 [WX-010-0173]

Dimensiones de aparato An x Pr x Al

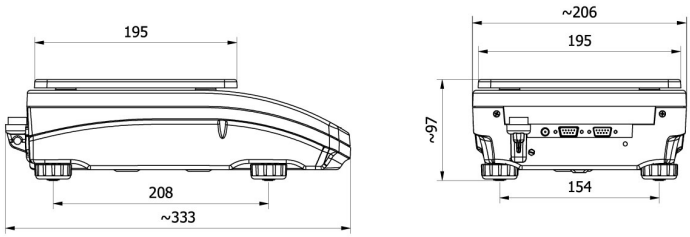

WLC A2

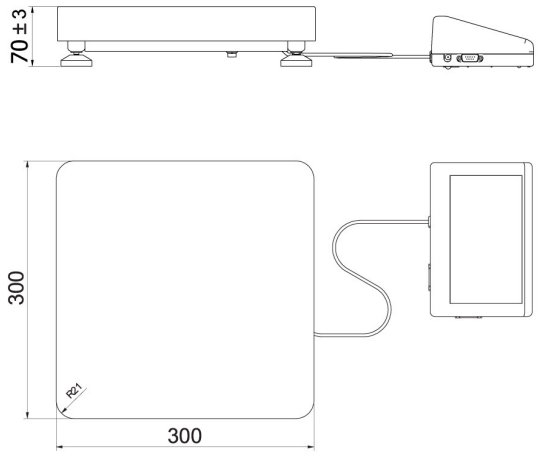

WLC F1/K

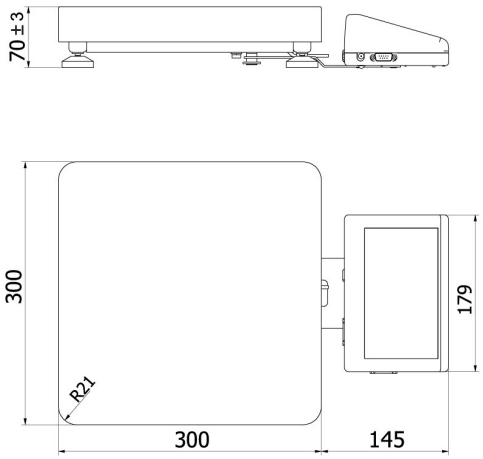

WLC F1/R

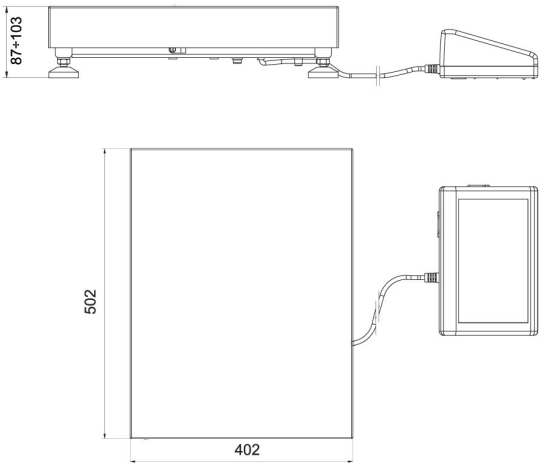

WLC C2/K

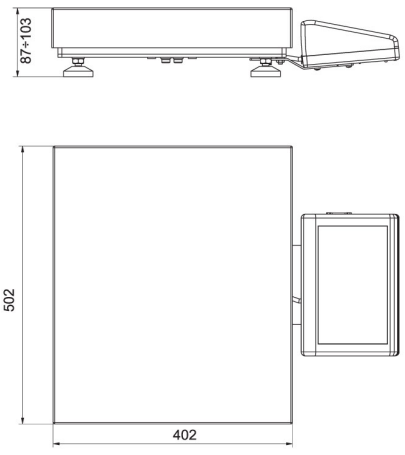

WLC C2/R