radwag.com

Piattaforma PL.10.HRP.EX

WX-009-1180

More information on the website
mirror.radwag.com/it/info,w1,B9E



The drawings, photos and graphics used are for illustrative purposes only.

Specifiche

Parametri metrologici	
Portata massima [Max]	10 kg
Portata minima [Min]	5 g
Intevallo di precarico	4 kg
Divisione [d]	0,02 g
Campo di tara	-10 kg
Ripetibilita	0,03 g
Linearità	±0,06 g
Calibrazione	internal (automatic)
Parametri fisici	
Lunghezza del cavo	10 m
Dimensione piatto	360×280 mm
Dimensioni del pacco L x P x A	560×473×370 mm
Peso net	18 kg
Peso lordo	22 kg

Costruzione	
Punteggio IP	IP 67
Certificazione ATEX	II 3G Ex ic IIB T4 Gc
Certificazione IECEx	Ex ic IIB T4 Gc
Costruzione	aluminum
Materiale da pesata	Stainless steel AISI304
Interfaccia di comunicazione	
Interfaccia	RS485
Parametri elettrici	
Alimentatore	100 – 240 V AC 50/60 Hz
Environmental conditions	
Ambiente di lavoro	+10 – +40 °C
Umidità relativa	15% – 80%



Accessori (Additional Fee)

Terminale di pesata PUE HX5.EX
Tavoli antivibranti

Alimentatore a sicurezza intrinseca per bilance EX per alimentare il misuratore PUE HX5.EX
Stampanti di ricevuta

Software (Additional Fee)

• MWMH Manager [WX-010-0103]
• Software „Development Studio” RADWAG [WX-010-0104]

• RAD Key [WX-010-0005]

Device dimensions L x P x A

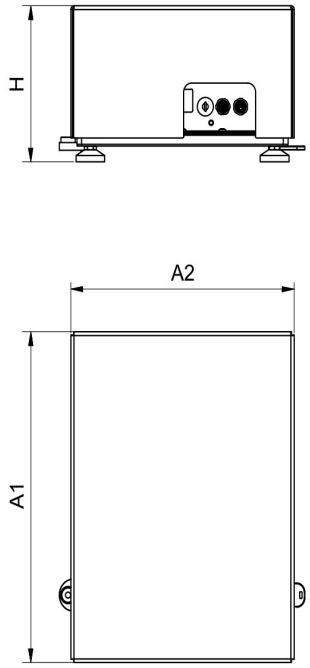

PL.16 - 32.HRP

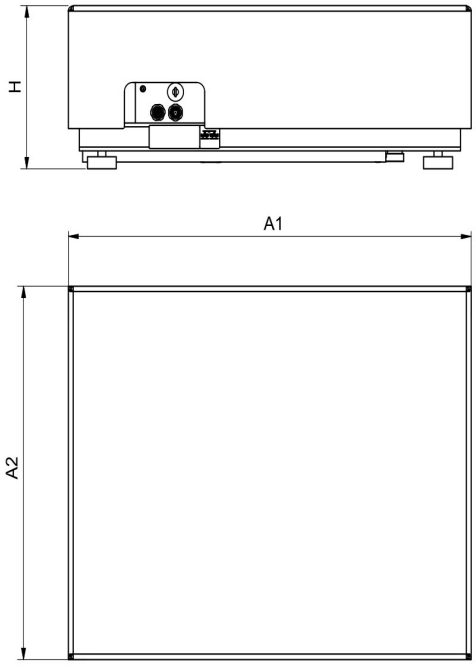

PL.62-2000.HRP

Scale type	A1	A2	H
PL.(16-32).HRP	360	280	180±5
PL.(62-150).HRP	500	400	180±5
PL.150.2.HRP	500	500	180±5
PL.(150.1-300).HRP	800	600	180±5
PL.(300.1-1100).HRP	1000	800	180±5
PL.(2000).HRP	1250	1000	180±5

Dimensions in mm