PSW Poste de pesée unique professionnelle

WX-001-0020

More information on the website
mirror.radwag.com/fr/info,w1,B5C



The drawings, photos and graphics used are for illustrative purposes only.

Paramètres Techniques

Paramètres physiques	
Élément du kit	table pour étalonnage, table antivibratoire
Dimensions de colis L x P x H	1160×820×986 mm
Masse nette	150 kg (table 110 + pierre 40)
Masse brute	171 kg
Longueur	1100 mm
Largeur	750 mm
Hauteur	1100 mm
Nombre de postes	1

CE

Compatible avec (Additional Fee)

Microbalance pour étalonnage des pipettes XA 5Y.M.A.P
Microbalance pour étalonnage des pipettes MYA 5Y.P
Balance de précision CY10
Balance analytique pour filtres XA 5Y.F

Balance de précision 5Y.PM
Microbalance pour filtres MYA 5Y.F
Balance analytique AS X7
Microbalance XA 5Y.M.A
Balance de précision C32.PM
Balance analytique XA 5Y.A
Ultra-Microbalance UYA 5Y
Balance analytique AS 5Y
Balance de précision PS 5Y
Balances PS 5Y pour CPP
Microbalance MYA 5Y
Balance analytique XA 5Y
Balance analytique AS R2 PLUS
Microbalance XA 5Y.M
Comparateur manuel de masse UYA 5Y.KO
Balance analytique AS R1 PLUS
Ultra-microbalance pour filtres UYA 5Y.F
Balance analytique AS RX
Microbalance pour stents XA 5Y.M.A.S
Modules MAS.1.Y

Dimensions d'appareil L x P x H

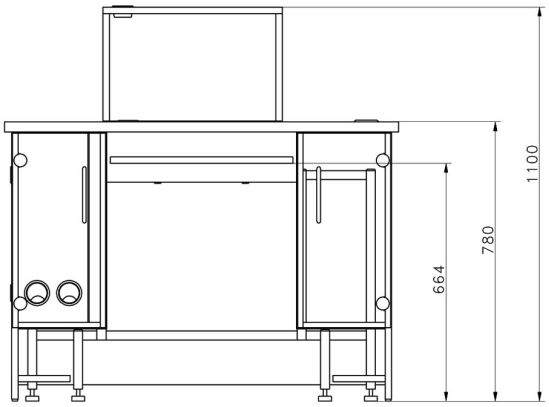

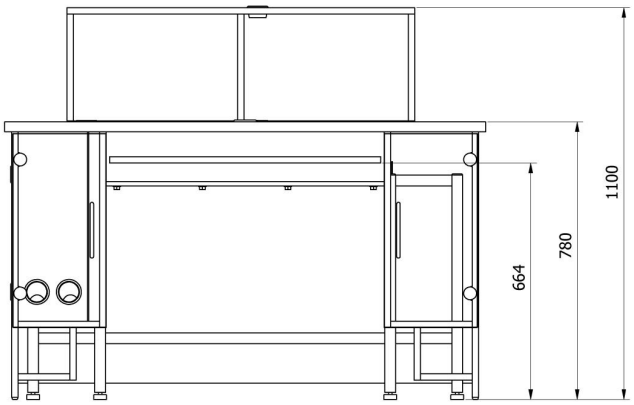

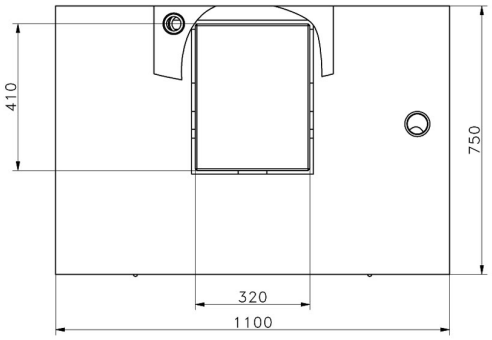

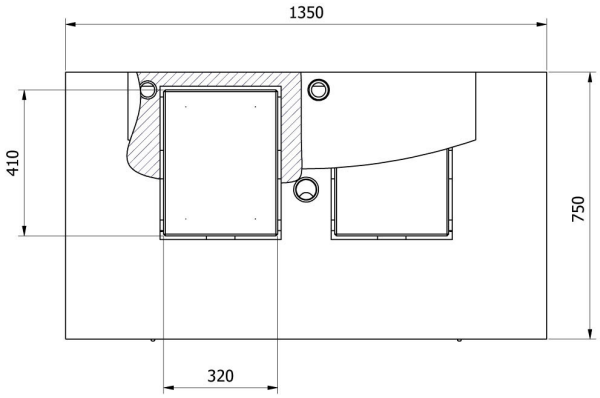

SDKP

SDKP DUAL